Dane aktualne na dzień: 22-10-2026 04:39

Link do produktu: https://www.herz.beninca.waw.pl/1-zestaw-do-bram-przesuwnych-beninca-kbull424swpm-400kg-p-964.html

1. Zestaw do bram przesuwnych Beninca KBULL424SW.PM 400kg

DOSTĘPNOŚĆ	**PRODUKT WYCOFANY - ZAPYTAJ O ZAMIENNIK**
NUMER KATALOGOWY	**KBULL424SW.PM**
KOD PRODUCENTA	**KBULL424SW.PM**
Producent	**BENINCA**
RODZAJ BRAMY	**PRZESUWNA**
PRODUCENT	**BENINCA**
WAGA BRAMY	**400 kg**
WYŁĄCZNIK KRAŃCOWY	**MECHANICZNY**
ZASILANIE SILNIKA	**24 V**
SYSTEM OSZCZĘDZANIA ENERGII ESA	**TAK**
ENKODER	**TAK**
PRĘDKOŚĆ OTWIERANIA	**NORMALNA**
KOMPLETACJA	**ZESTAW**

OPIS PRODUKTU

Zestaw do bram przesuwnych Beninca KBULL424SW.PM 400kg

mechaniczne wyłączniki krańcowe

Napęd do bram przesuwnych do użytku rezydencyjnego. Wbudowana centrala z enkoderem i odbiornikiem Odblokowanie na klucz osobisty. Do 400kg

Siłownik 24Vac Użycie intensywne

- 24Vdc siłownik do użytku intensywnego z wbudowaną centralą i zasilaczem impulsowym.
- Enkoder zapewnia maksymalne bezpieczeństwo i precyzję pracy siłownika.
- Czujnik amperometryczny wykrywający przeszkody.
- Możliwość zasilania awaryjnego z baterii.
- System odblokowania wykonany w całości z metalu.

- Dostępna wersja z magnetycznymi wyłącznikami krańcowymi KBULL424SW.S
- Pierwsze programowanie za pomocą pilota.
- Dostępne magnetyczne wyłączniki krańcowe (MLS)

Skład zestawu który kupujesz:

- Siłownik 24Vac **Beninca BULL424SW** z wbudowaną centralą z enkoderem, odbiornikiem oraz systemem oszczędności energii ESA SYSTEM.
- Komplet fotokomórek **Beninca PUPILLA**
- Pilot 2-kanałowy **Beninca TO.GO2VA** 433,92MHz
- Akcesoria montażowe
- Instrukcja w języku polskim
- Gwarancja na 24 miesiące
- Paragon/Faktura VAT

ZAPRASZAMY DO KONTAKTU TELEFONICZNEGO

W CELU WYBRANIA ODPOWIEDNIEJ LAMPY

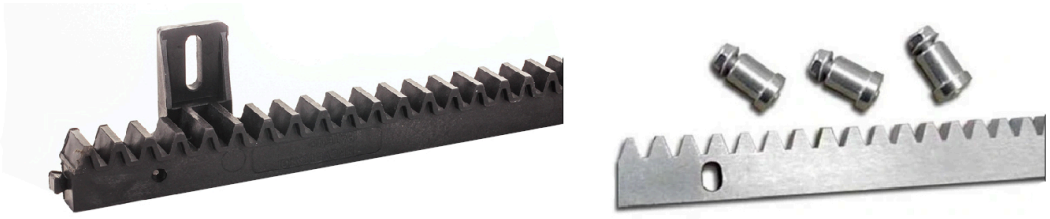

NYLONOWA STALOWA

MOŻLIWY JEST RÓWNIEŻ WYBÓR LISTWY ZĘBATEJ

DANE TECHNICZNE

DANE TECHNICZNE BENINCA BULL424SW	
Nr katalogowy	959001893
Zasilanie	230 Vac (50-60Hz)
Zasilanie silnika	24 Vdc
Natężenie	0.4 A
Pobór energii w stanie spoczynku.	8 mA
Maksymalna siła	428 N
Czas otwarcia	11m/min
Cykl pracy	użycie intensywne
Stopień ochrony	IP44
Temperatura pracy	-20°C /+50°C
Maksymalna waga bramy	400 kg
	M4 Z14

WYBÓR LAMPY:

WYBÓR LISTWY:

Moduł koła zewnętrznego	
Waga	10.2 kg

MECHANICZNE WYŁĄCZNIKI KRAŃCOWE

BULL5M

MAGNETYCZNE WYŁĄCZNIKI KRAŃCOWE

BULL5M.S

WYMIARY SIŁOWNIKA

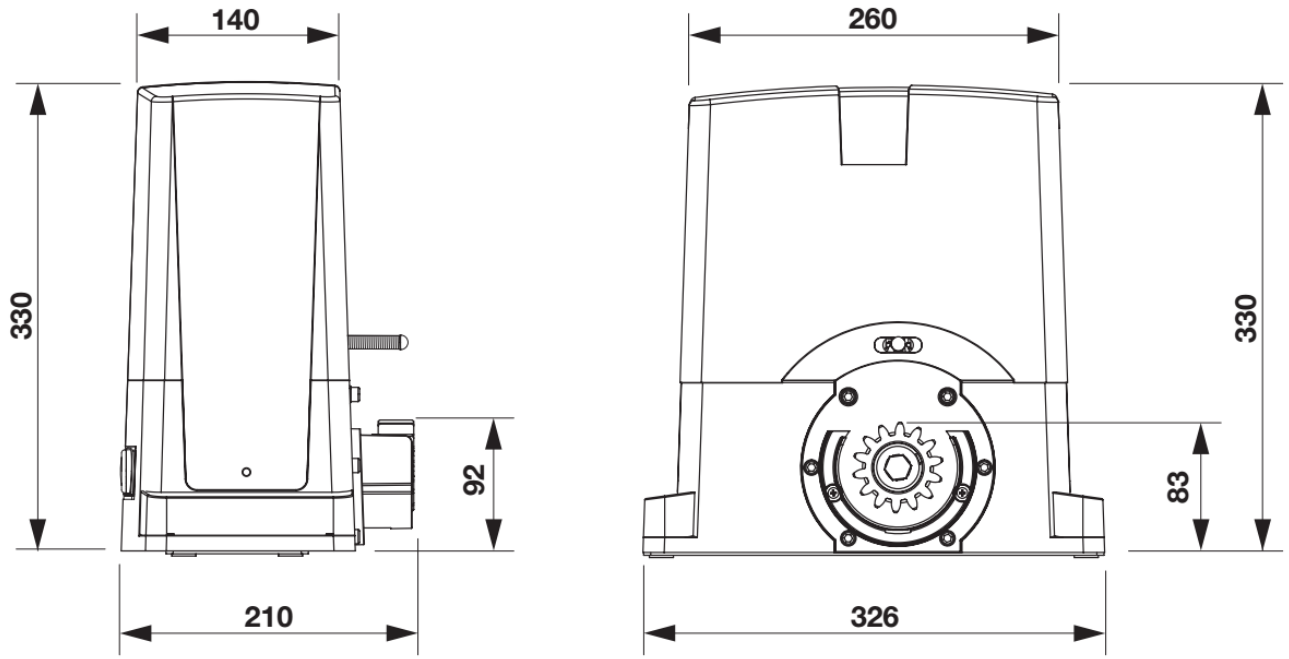

BENINCA

BENINCA - automatyka do bram, domofony, szlabany,słupki parkingowe automatyczne

Bezpieczeństwo każdego domu, siedziby firmy, biurowca czy parkingu wymaga zastosowania sprawdzonych, wysokiej jakości rozwiązań. Solidne **automaty do bram**, odporne na czynniki atmosferyczne **domofony** zaprojektowane z największą precyzją, szybkie i bezpieczne **szlabany parkingowe, mocne automatyczne słupki parkingowe** – w przypadku wszystkich tych urządzeń liczy się niezawodność i trwałość. Zastosowanie innowacyjnych rozwiązań technologicznych pozwala połączyć stabilność konstrukcji z szybkością działania mechanizmów, a nawet z atrakcyjnym wyglądem urządzeń. Osoby ceniące sobie wartości takie jak rodzina czy dobro pracowników wiedzą, że w bezpieczeństwo warto inwestować, dlatego wybierają najwyższej jakości rozwiązania.

BENINCA to jeden z najbardziej znanych i cenionych, a zarazem jeden z najbardziej doświadczonych producentów napędów do bram na świecie. Aby oferta tej firmy była kompletna, wzbogacono ją o sprzedaż domofonów, szlabanów, słupków parkingowych,akcesoriów do bram i innych produktów. Wszystkie urządzenia marki BENINCA produkowane są w fabrykach we

Włoszech – nie jest to więc azjatycki import o wątpliwej jakości. Od 40 lat firma stawia przede wszystkim na najwyższą jakość, innowacyjne rozwiązania technologiczne, bezpieczeństwo i atrakcyjny wygląd – tak aby trafiać w potrzeby nawet najbardziej wymagających klientów.

Zapraszamy do zapoznania się z ofertą produktów marki **BENINCA**. Wśród bardzo szerokiego asortymentu znaleźć można m.in. **siłowniki do bram przesuwnych i skrzydłowych**, **napędy do bram garażowych, domofony, szlabany, słupki parkingowe** oraz wszelkiego rodzaju niezbędne akcesoria – piloty do bram, fotokomórki, lampy, centrale, urządzenia zabezpieczające i wiele innych.

Kompleksowe wyposażenie domu czy posesji firmy w sprzęt marki **BENINCA** to dla Klienta nie tylko pewność bezpieczeństwa i najwyższej jakości, ale też oszczędność – łatwiejsza jest bowiem instalacja systemu, a w późniejszym czasie prostsze i szybsze wykonanie wszelkich czynności serwisowych. Znalezienie rozwiązania najlepiej trafiającego w potrzeby domu czy firmy wymaga jednak wsparcia doświadczonego eksperta-instalatora, który dobierze urządzenia optymalnie pod względem jakości i kosztów.

MONTAŻ

Istnieje możliwość montażu urządzania przez profesjonalnego instalatora produktów BENINCA

W przypadku chęci poznania szczegółów montażu prosimy o kontakt z naszym biurem handlowym:

tel. +48 797108180