Dane aktualne na dzień: 22-10-2026 03:59

Link do produktu: https://www.herz.beninca.waw.pl/1-zestaw-do-bram-przesuwnych-beninca-kbull8mspm-800kg-p-986.html

1. Zestaw do bram przesuwnych Beninca KBULL8M.S.PM 800kg

Cena	**2 195,74 zł**
DOSTĘPNOŚĆ	**DOSTĘPNY**
CZAS WYSYŁKI	**48 GODZIN**
NUMER KATALOGOWY	**9598195**
KOD PRODUCENTA	**KBULL8M.S.PM**
Producent	**BENINCA**
RODZAJ BRAMY	**PRZESUWNA**
PRODUCENT	**BENINCA**
WAGA BRAMY	**800 kg**
WYŁĄCZNIK KRAŃCOWY	**MAGNETYCZNY**
ZASILANIE SILNIKA	**230 V**
SYSTEM OSZCZĘDZANIA ENERGII ESA	**NIE**
ENKODER	**TAK**
PRĘDKOŚĆ OTWIERANIA	**NORMALNA**
KOMPLETACJA	**ZESTAW**

OPIS PRODUKTU

Zestaw do bram przesuwnych Beninca KBULL8M.S.PM 800kg

magnetyczne wyłączniki krańcowe

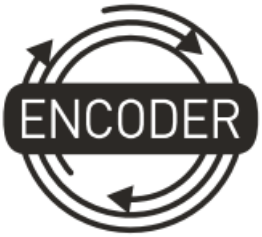

Napęd do bram przesuwnych do użytku rezydencyjnego. Centrala z wbudowanym enkoderem i odbiornikiem. Odblokowanie na klucz osobisty. Do 800kg

- 230Vac siłownik elektromechaniczny z wbudowaną centralą i enkoderem
- Enkoder zapewnia maksymalne bezpieczeństwo i precyzję pracy siłownika
- System odblokowania w całości wykonany z metalu

Skład zestawu który kupujesz:

- Siłownik 230V z wbudowaną centralą i odbiornikiem **Beninca BULL8M.S**
- Komplet fotokomórek **Beninca PUPILLA**
- Pilot 2-kanałowy 433,92MHz **Beninca TO.GO2VA**
- Akcesoria montażowe
- Instrukcja w języku polskim
- Gwarancja na 24 miesiące
- Paragon/Faktura VAT

ZAPRASZAMY DO KONTAKTU TELEFONICZNEGO

W CELU WYBRANIA ODPOWIEDNIEJ LAMPY

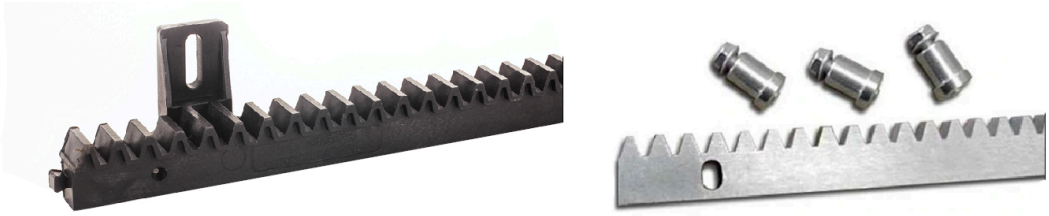

NYLONOWA STALOWA

MOŻLIWY JEST RÓWNIEŻ WYBÓR LISTWY ZĘBATEJ

DANE TECHNICZNE

DANE TECHNICZNE BENINCA BULL8M.S	
Kod EAN	9591524
Zasilanie	230 Vac (50-60Hz)
Zasilanie silnika	230 Vac
Natężenie	2.6 A
Maksymalna siła	940 N
Czas otwarcia	10.5 m/min
Cykl pracy	30,00%
Stopień ochrony	IP44
Wyłączniki magnetyczne	Tak
Temperatura pracy	-20°C /+50°C
Maksymalna waga bramy	800 kg
Moduł koła zewnętrznego	M4 Z18
Waga	11.4 kg

WYBÓR LAMPY:

WYBÓR LISTWY:

MECHANICZNE WYŁĄCZNIKI KRAŃCOWE

BULL5M

MAGNETYCZNE WYŁĄCZNIKI KRAŃCOWE

BULL5M.S

WYMIARY SIŁOWNIKA

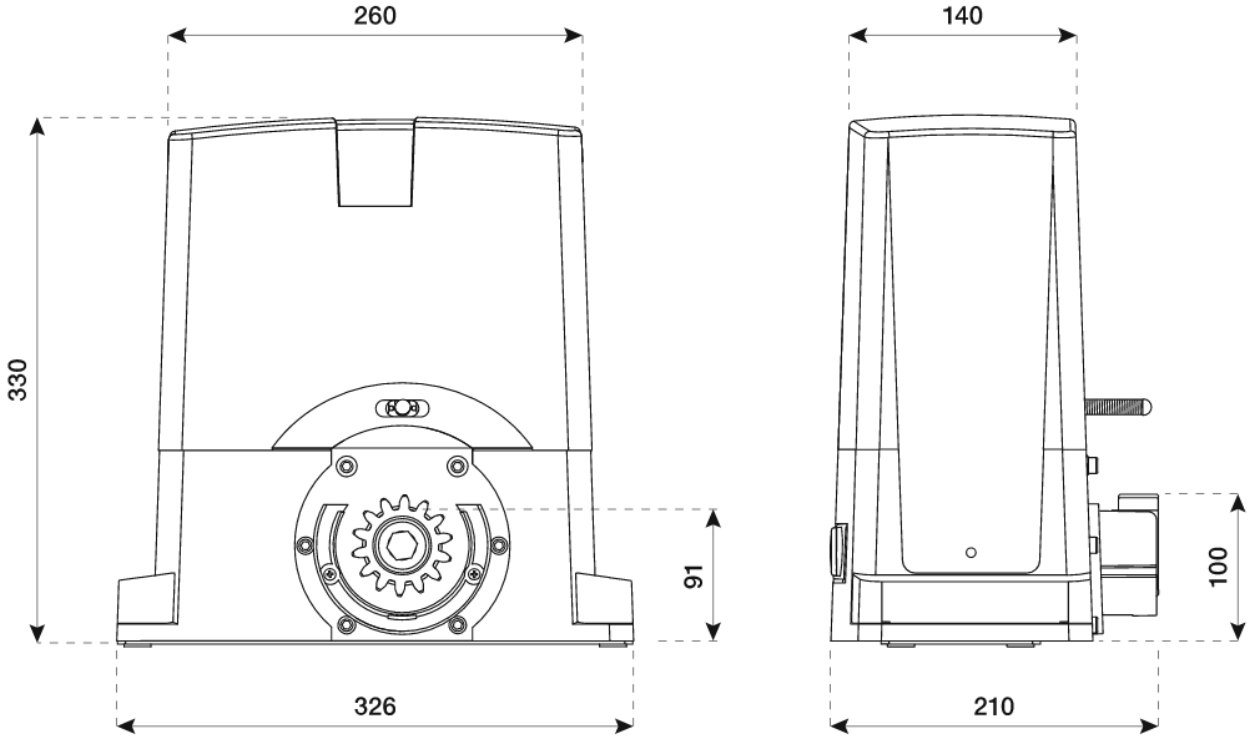

BENINCA

BENINCA – automatyka do bram, domofony, szlabany,słupki parkingowe automatyczne

Bezpieczeństwo każdego domu, siedziby firmy, biurowca czy parkingu wymaga zastosowania sprawdzonych, wysokiej jakości rozwiązań. Solidne **automaty do bram**, odporne na czynniki atmosferyczne **domofony** zaprojektowane z największą precyzją, szybkie i bezpieczne **szlabany parkingowe, mocne automatyczne słupki parkingowe** – w przypadku wszystkich tych urządzeń liczy się niezawodność i trwałość. Zastosowanie innowacyjnych rozwiązań technologicznych pozwala połączyć stabilność konstrukcji z szybkością działania mechanizmów, a nawet z atrakcyjnym wyglądem urządzeń. Osoby ceniące sobie wartości takie jak rodzina czy dobro pracowników wiedzą, że w bezpieczeństwo warto inwestować, dlatego wybierają najwyższej jakości rozwiązania.

BENINCA to jeden z najbardziej znanych i cenionych, a zarazem jeden z najbardziej doświadczonych producentów napędów do bram na świecie. Aby oferta tej firmy była kompletna, wzbogacono ją o sprzedaż domofonów, szlabanów, słupków parkingowych,akcesoriów do bram i innych produktów. Wszystkie urządzenia marki BENINCA produkowane są w fabrykach we Włoszech – nie jest to więc azjatycki import o wątpliwej jakości. Od 40 lat firma stawia przede wszystkim na najwyższą jakość, innowacyjne rozwiązania technologiczne, bezpieczeństwo i atrakcyjny wygląd – tak aby trafiać w potrzeby nawet najbardziej wymagających klientów.

Zapraszamy do zapoznania się z ofertą produktów marki **BENINCA**. Wśród bardzo szerokiego asortymentu znaleźć można m.in. **siłowniki do bram przesuwnych i skrzydłowych**, **napędy do bram garażowych, domofony, szlabany, słupki parkingowe** oraz wszelkiego rodzaju niezbędne akcesoria – piloty do bram, fotokomórki, lampy, centrale, urządzenia zabezpieczające i wiele innych.

Kompleksowe wyposażenie domu czy posesji firmy w sprzęt marki **BENINCA** to dla Klienta nie tylko pewność bezpieczeństwa i najwyższej jakości, ale też oszczędność – łatwiejsza jest bowiem instalacja systemu, a w późniejszym czasie prostsze i szybsze wykonanie wszelkich czynności serwisowych. Znalezienie rozwiązania najlepiej trafiającego w potrzeby domu czy firmy wymaga jednak wsparcia doświadczonego eksperta-instalatora, który dobierze urządzenia optymalnie pod względem jakości i kosztów.

MONTAŻ

Istnieje możliwość montażu urządzania przez profesjonalnego instalatora produktów BENINCA

W przypadku chęci poznania szczegółów montażu prosimy o kontakt z naszym biurem handlowym:

tel. +48 797108180