Dane aktualne na dzień: 22-10-2026 04:39

Link do produktu: https://www.herz.beninca.waw.pl/1-zestaw-do-bram-skrzydlowych-beninca-kbill50mpm-p-939.html

1. Zestaw do bram skrzydłowych Beninca KBILL50M.PM

Cena	**2 705,82 zł**
DOSTĘPNOŚĆ	**DOSTĘPNY**
CZAS WYSYŁKI	**48 GODZIN**
NUMER KATALOGOWY	**9592147**
KOD PRODUCENTA	**KBILL50M.PM**
Producent	**BENINCA**
RODZAJ BRAMY	**SKRZYDŁOWA**
PRODUCENT	**BENINCA**
SZEROKOŚĆ SKRZYDŁA	**do 5 m**
WYŁĄCZNIK KRAŃCOWY	**MECHANICZNY**
ZASILANIE SILNIKA	**230 V**
ENKODER	**NIE**
PRĘDKOŚĆ OTWIERANIA	**NORMALNA**
NAPĘD	**ELEKTROMECHANICZNY**
KOMPLETACJA	**ZESTAW**

OPIS PRODUKTU

Zestaw do bram skrzydłowych Beninca KBILL50M.PM 5m

Napęd do bram skrzydłowych. Teleskopowe siłowniki. Odblokowanie przy pomocy osobistego klucza. Do 5m.

- Nienawrotny siłownik elektromechaniczny na napięcie 230Vac.
- Elegancki wygląd i optymalny rozmiar, pasujący m.in. do bram kutych.
- Prosty i szybki montaż dzięki odpowiedniej geometrii.
- Ochrona ślimacznicy przed zanieczyszczeniami za pomocą specjalnej tuby ze stali nierdzewnej tworzącej z obudową element teleskopu. Może pracować w trudnych warunkach atmosferycznych.
- Dostępne w wersji prawej lub lewej (wersję określa się patrząc na bramę od strony posesji).
- **BILL50ML** - siłownik do ciężkich bram lub z ograniczonym miejscem do montażu.

Skład zestawu który kupujesz:

- 2 x siłowniki (prawy i lewy) **Beninca BILL50M** 230V
- Centrala **Beninca HEADY** z odbiornikiem radiowym
- Komplet fotokomórek **Beninca PUPILLA**
- Pilot 2-kanałowy 433,92MHz **Beninca TO.GO2VA**
- Akcesoria montażowe
- Instrukcja w języku polskim
- Gwarancja na 24 miesiące
- Paragon/Faktura VAT

ZAPRASZAMY DO KONTAKTU TELEFONICZNEGO
W CELU WYBRANIA ODPOWIEDNIEJ LAMPY

DANE TECHNICZNE

DANE TECHNICZNE BENINCA BILL50M	
Kod siłownika	9592102 (R) / 9592103 (L)
Zasilanie	230 Vac (50-60Hz)
Zasilanie silnika	230 Vac
Natężenie	1.1 A
Maksymalna siła	2800 N
Czas otwarcia	21"
Cykl pracy	30,00%
Skok śruby	500 mm
Maksymalny skok bramy	520 mm
Stopień ochrony	IP54
Temperatura pracy	-20°C /+50°C
Maksymalna długość skrzydła	5,0 m
Waga	6.3 kg

WYBÓR LAMPY:

WYMIARY SIŁOWNIKA

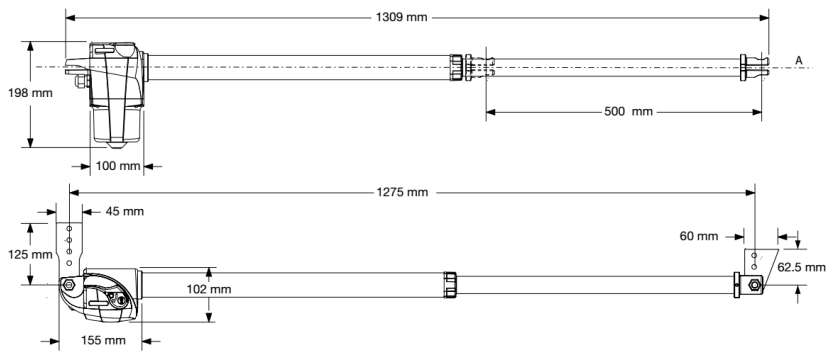

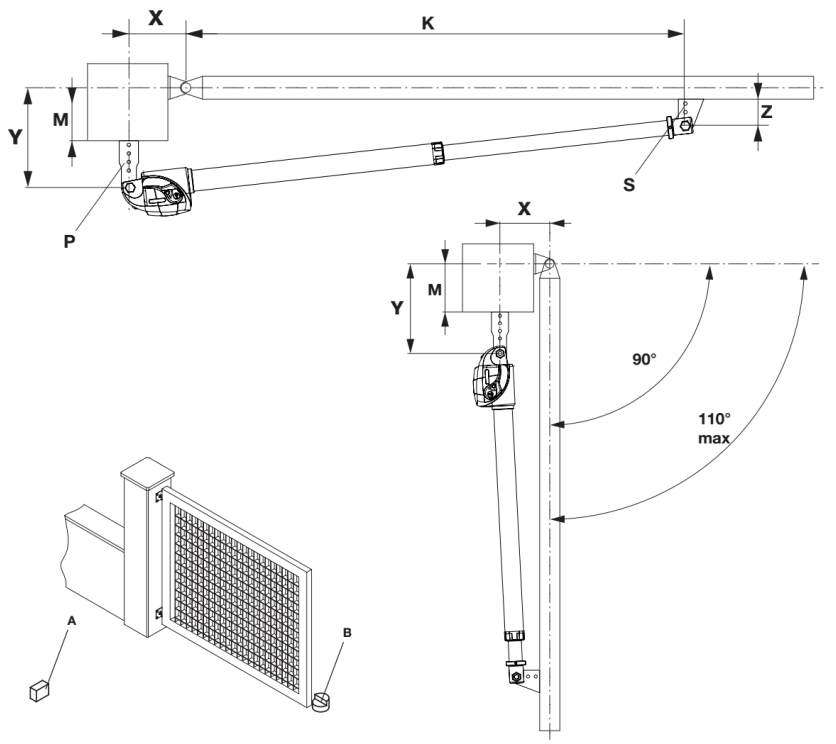

Apertura max Max Opening Max. Öffung Ouverture max Abiertura max.	X	Y	Z min	K	M max.	Tempo apertura / Opening time Öffungszeit / Temps d'ouverture Tiempo de abiertura /Prędkość kątowa		
						BILL 50 M/MA 50 Hz	**BILL 50 ML 50 Hz**	**BILL 50 M/MA 60 Hz**
90° 100° 110°	**120**	**120**	**35**	**1154**	**80**	**16” 17,5” 18,5”**	**25” 27” 29”**	**10,8” 11,6” 12,5”**
90° 100° 110°	**160**	**160**	**35**	**1111**	**115**	**21,5” 23,5” 25”**	**33” 36,5” 39”**	**14,1” 15,8” 16,6”**
90° 100° 110°	**200**	**200**	**35**	**1067**	**150**	**26,5” 29” 31”**	**41” 45” 48”**	**17,9” 19,5” 20,8”**
90° 100°	**230**	**230**	**35**	**1033**	**175**	**30,5” 33,5”**	**47” 52”**	**20,4” 22,5”**
90°	**250**	**250**	**35**	**1010**	**190**	**33”**	**51”**	**22,0”**

I tempi di apertura sono da considerare indicatvi, in quanto dipendenti dalle condizioni di installazione.
The opening time is to be deemed as indicative as they depend on installation conditions.
Die Öffnungszeiten sind als Orientierungshilfe zu verstehen, da sie von den Installationsbedingungen abhängig sind.
Les temps d'ouverture doivent être considérés indicatifs, car ils dépendent des conditions d'installation.
Los tiempos de apertura son a considerar como aproximados ya que dependen de las condiciones de instalación.
Podany czas otwierania należy uważać za orientacyjny, gdyż zależy on od warunków instalacyjnych.

BENINCA

BENINCA – automatyka do bram, domofony, szlabany,słupki parkingowe automatyczne

Bezpieczeństwo każdego domu, siedziby firmy, biurowca czy parkingu wymaga zastosowania sprawdzonych, wysokiej jakości rozwiązań. Solidne **automaty do bram**, odporne na czynniki atmosferyczne **domofony** zaprojektowane z największą precyzją, szybkie i bezpieczne **szlabany parkingowe, mocne automatyczne słupki parkingowe** – w przypadku wszystkich tych urządzeń liczy się niezawodność i trwałość. Zastosowanie innowacyjnych rozwiązań technologicznych pozwala połączyć stabilność konstrukcji z szybkością działania mechanizmów, a nawet z atrakcyjnym wyglądem urządzeń. Osoby ceniące sobie wartości takie jak rodzina czy dobro pracowników wiedzą, że w bezpieczeństwo warto inwestować, dlatego wybierają najwyższej jakości rozwiązania.

BENINCA to jeden z najbardziej znanych i cenionych, a zarazem jeden z najbardziej doświadczonych producentów napędów do bram na świecie. Aby oferta tej firmy była kompletna, wzbogacono ją o sprzedaż domofonów, szlabanów, słupków parkingowych,akcesoriów do bram i innych produktów. Wszystkie urządzenia marki BENINCA produkowane są w fabrykach we Włoszech – nie jest to więc azjatycki import o wątpliwej jakości. Od 40 lat firma stawia przede wszystkim na najwyższą jakość, innowacyjne rozwiązania technologiczne, bezpieczeństwo i atrakcyjny wygląd – tak aby trafiać w potrzeby nawet najbardziej wymagających klientów.

Zapraszamy do zapoznania się z ofertą produktów marki **BENINCA**. Wśród bardzo szerokiego asortymentu znaleźć można m.in. **siłowniki do bram przesuwnych i skrzydłowych**, **napędy do bram garażowych, domofony, szlabany, słupki parkingowe** oraz wszelkiego rodzaju niezbędne akcesoria – piloty do bram, fotokomórki, lampy, centrale, urządzenia zabezpieczające i wiele innych.

Kompleksowe wyposażenie domu czy posesji firmy w sprzęt marki **BENINCA** to dla Klienta nie tylko pewność bezpieczeństwa i najwyższej jakości, ale też oszczędność – łatwiejsza jest bowiem instalacja systemu, a w późniejszym czasie prostsze i szybsze wykonanie wszelkich czynności serwisowych. Znalezienie rozwiązania najlepiej trafiającego w potrzeby domu czy firmy wymaga jednak wsparcia doświadczonego eksperta-instalatora, który dobierze urządzenia optymalnie pod względem jakości i kosztów.

MONTAŻ

Istnieje możliwość montażu urządzania przez profesjonalnego instalatora produktów BENINCA

W przypadku chęci poznania szczegółów montażu prosimy o kontakt z naszym biurem handlowym:

tel. +48 797108180