Dane aktualne na dzień: 22-10-2026 03:59

Link do produktu: https://www.herz.beninca.waw.pl/1-zestaw-do-bram-skrzydlowych-beninca-kbn24pm-p-942.html

1. Zestaw do bram skrzydłowych Beninca KBN24.PM

DOSTĘPNOŚĆ	**PRODUKT WYCOFANY - ZAPYTAJ O ZAMIENNIK**
NUMER KATALOGOWY	**KBN24.PM**
KOD PRODUCENTA	**KBN24.PM**
Producent	**BENINCA**
RODZAJ BRAMY	**SKRZYDŁOWA**
PRODUCENT	**BENINCA**
SZEROKOŚĆ SKRZYDŁA	**do 2,1 m**
WYŁĄCZNIK KRAŃCOWY	**MECHANICZNY**
ZASILANIE SILNIKA	**24 V**
ENKODER	**NIE**
PRĘDKOŚĆ OTWIERANIA	**HIGH SPEED**
NAPĘD	**ELEKTROMECHANICZNY**
KOMPLETACJA	**ZESTAW**

OPIS PRODUKTU

Zestaw do bram skrzydłowych Beninca KBN24.PM

Napęd do bram skrzydłowych. Ramię przegubowe. Wbudowana centrala i odbiornik. Skrzydło do 2,1m

- Nienawrotny siłownik elektromechaniczny na napięcie 24V do użytku intensywnego
- Odpowiedni do szerokich słupków
- Możliwość podłączenia urządzenia odblokowującego pozwalającego na odblokowanie napędu z zewnątrz posesji (w przypadku zaniku napięcia).
- Wyposażony w mechaniczny wyłącznik krańcowy na otwieraniu
- Amperometryczny system wykrywania przeszkody zabezpiecza przed zgnieceniem
- Możliwość zasilania akumulatorowego (**OPCJA -** BN.CB)

Skład zestawu który kupujesz:

- Siłownik 24V **Beninca BN.E24** z wbudowaną centralą i odbiornikiem radiowym
- Siłownik **Beninca BN.24**
- 2 ramiona przegubowe **Beninca BA**
- Komplet fotokomórek **Beninca PUPILLA**
- Pilot 2-kanałowy 433,92Mhz **Beninca TO.GO2VA**
- Akcesoria montażowe
- Instrukcja w języku polskim
- Gwarancja na 24 miesiące
- Paragon/Faktura VAT

ZAPRASZAMY DO KONTAKTU TELEFONICZNEGO
W CELU WYBRANIA ODPOWIEDNIEJ LAMPY

DANE TECHNICZNE

DANE TECHNICZNE BENINCA KBN24		
Wersja	BN24	BN.E24
Zasilanie	-	230 Vac (50-60Hz)
Zasilanie silnika	24 Vdc	24 Vdc
Natężenie	4.6 A	0.76 A
Moment obrotowy	125 Nm	125 Nm
Maksymalna prędkość otwarcia	10"	10"
Cykl pracy	użycie intensywne	użycie intensywne
Stopień ochrony	IP44	IP44
Ogranicznik mechaniczny	na otwieraniu	na otwieraniu
Wbudowana centrala sterująca	Nie	Tak
Temperatura pracy	-20°C /+50°C	-20°C /+50°C
Długość skrzydła	2.1 m	2.1 m
Waga	6 kg	7.9 kg

WYBÓR LAMPY:

WYMIARY SIŁOWNIKA

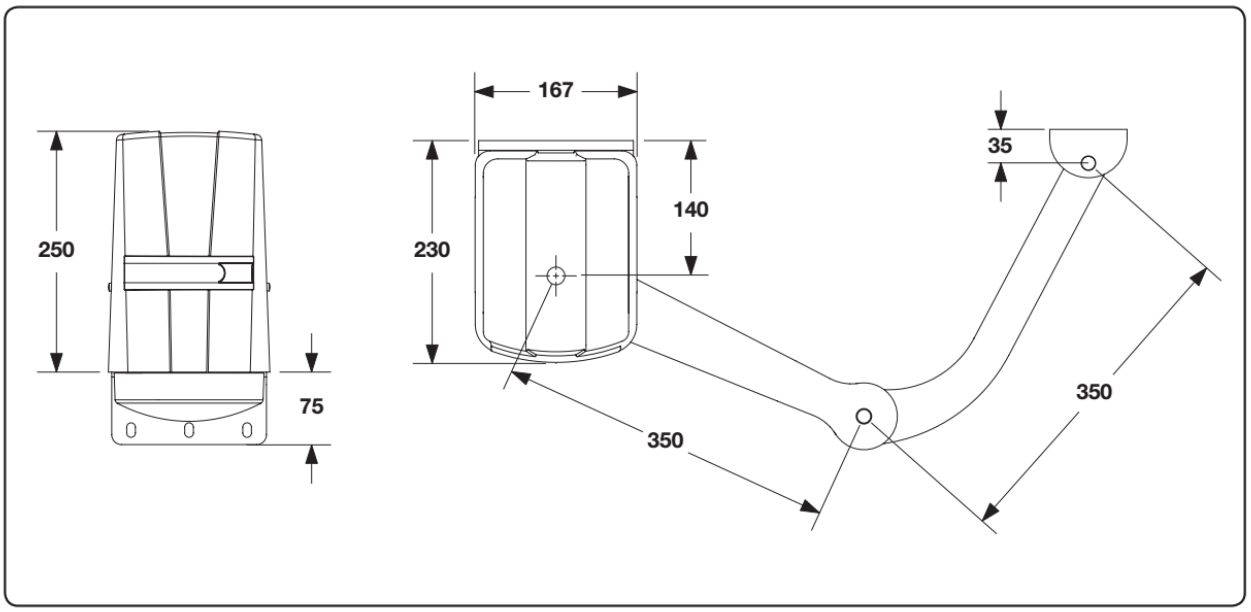

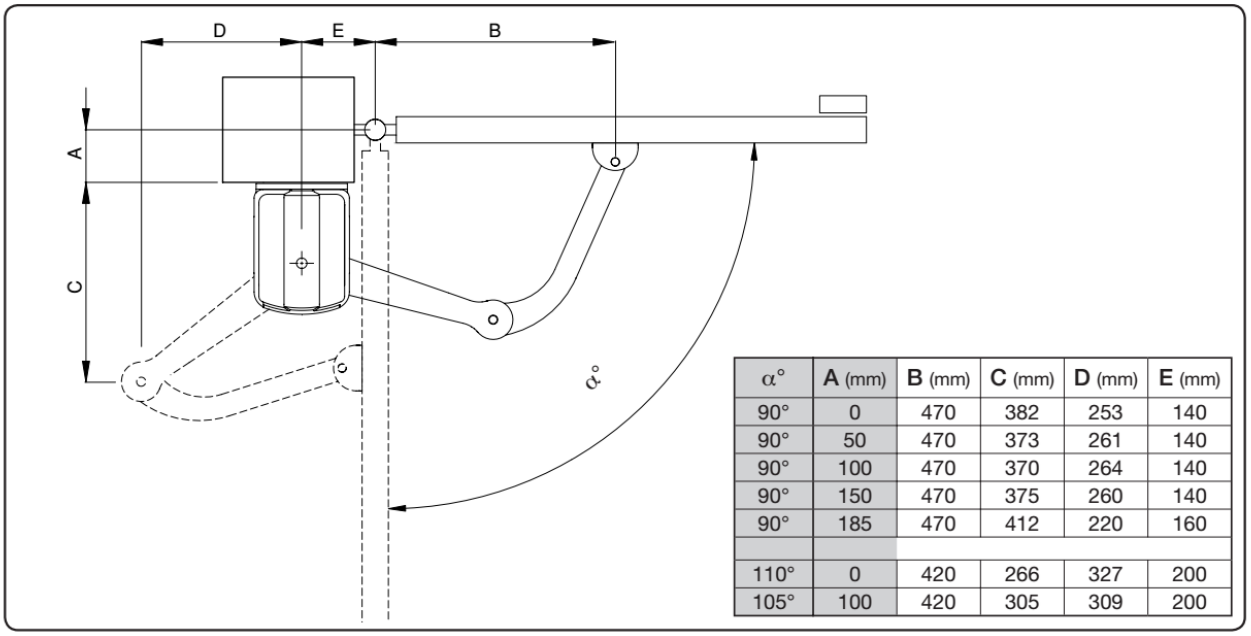

α°	A (mm)	B (mm)	C (mm)	D (mm)	E (mm)
90°	0	470	382	253	140
90°	50	470	373	261	140
90°	100	470	370	264	140
90°	150	470	375	260	140
90°	185	470	412	220	160
110°	0	420	266	327	200
105°	100	420	305	309	200

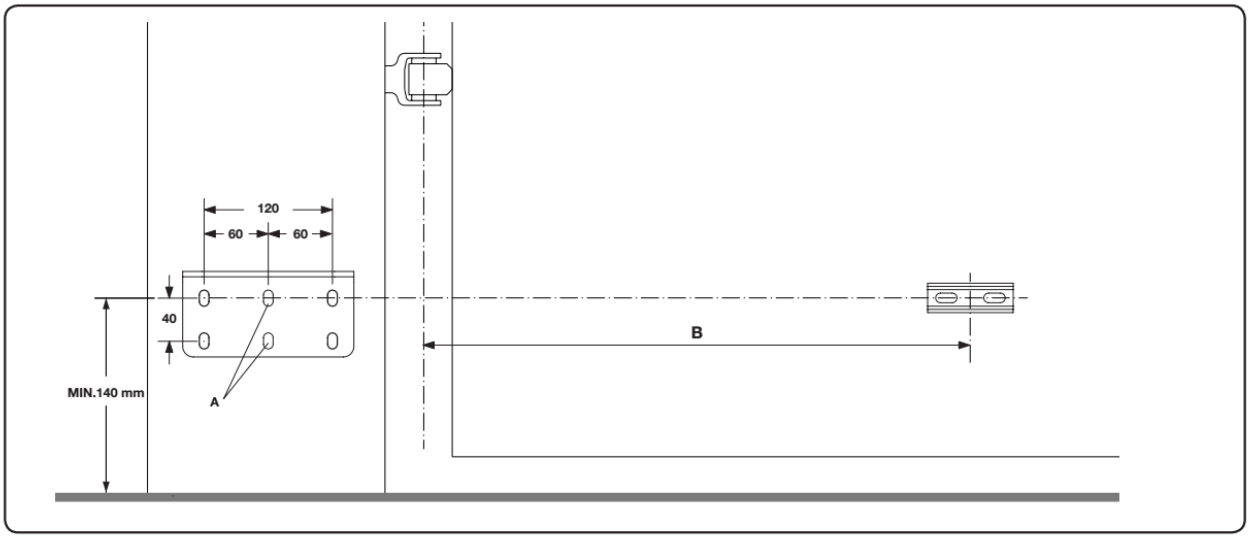

ttt

tttt

BENINCA

BENINCA automatyka do bram, domofony, szlabany,słupki parkingowe automatyczne

Bezpieczeństwo każdego domu, siedziby firmy, biurowca czy parkingu wymaga zastosowania sprawdzonych, wysokiej jakości rozwiązań. Solidne **automaty do bram**, odporne na czynniki atmosferyczne **domofony** zaprojektowane z największą precyzją, szybkie i bezpieczne **szlabany parkingowe, mocne automatyczne słupki parkingowe** – w przypadku wszystkich tych urządzeń liczy się niezawodność i trwałość. Zastosowanie innowacyjnych rozwiązań technologicznych pozwala połączyć stabilność konstrukcji z szybkością działania mechanizmów, a nawet z atrakcyjnym wyglądem urządzeń. Osoby ceniące sobie wartości takie jak rodzina czy dobro pracowników wiedzą, że w bezpieczeństwo warto inwestować, dlatego wybierają najwyższej jakości rozwiązania.

BENINCA to jeden z najbardziej znanych i cenionych, a zarazem jeden z najbardziej doświadczonych producentów napędów do bram na świecie. Aby oferta tej firmy była kompletna, wzbogacono ją o sprzedaż domofonów, szlabanów, słupków parkingowych,akcesoriów do bram i innych produktów. Wszystkie urządzenia marki BENINCA produkowane są w fabrykach we Włoszech – nie jest to więc azjatycki import o wątpliwej jakości. Od 40 lat firma stawia przede wszystkim na najwyższą jakość, innowacyjne rozwiązania technologiczne, bezpieczeństwo i atrakcyjny wygląd – tak aby trafiać w potrzeby nawet najbardziej wymagających klientów.

Zapraszamy do zapoznania się z ofertą produktów marki **BENINCA**. Wśród bardzo szerokiego asortymentu znaleźć można m.in. **siłowniki do bram przesuwnych i skrzydłowych**, **napędy do bram garażowych, domofony, szlabany, słupki parkingowe** oraz wszelkiego rodzaju niezbędne akcesoria – piloty do bram, fotokomórki, lampy, centrale, urządzenia zabezpieczające i wiele innych.

Kompleksowe wyposażenie domu czy posesji firmy w sprzęt marki **BENINCA** to dla Klienta nie tylko pewność bezpieczeństwa i najwyższej jakości, ale też oszczędność – łatwiejsza jest bowiem instalacja systemu, a w

późniejszym czasie prostsze i szybsze wykonanie wszelkich czynności serwisowych. Znalezienie rozwiązania najlepiej trafiającego w potrzeby domu czy firmy wymaga jednak wsparcia doświadczonego eksperta-instalatora, który dobierze urządzenia optymalnie pod względem jakości i kosztów.

MONTAŻ

Istnieje możliwość montażu urządzania przez profesjonalnego instalatora produktów BENINCA

W przypadku chęci poznania szczegółów montażu prosimy o kontakt z naszym biurem handlowym:

tel. +48 797108180