Dane aktualne na dzień: 22-10-2026 03:59

Link do produktu: https://www.herz.beninca.waw.pl/1-zestaw-podziemny-do-bram-skrzydlowych-beninca-kdu350npm-p-953.html

1. Zestaw podziemny do bram skrzydłowych Beninca KDU.350N.PM

Cena	**8 603,62 zł**
DOSTĘPNOŚĆ	**DOSTĘPNY**
CZAS WYSYŁKI	**48 GODZIN**
NUMER KATALOGOWY	**KDU.350N.PM**
KOD PRODUCENTA	**KDU.350N.PM**
Producent	**BENINCA**
RODZAJ BRAMY	**SKRZYDŁOWA**
PRODUCENT	**BENINCA**
SZEROKOŚĆ SKRZYDŁA	**do 4 m**
WYŁĄCZNIK KRAŃCOWY	**MECHANICZNY**
ZASILANIE SILNIKA	**230 V**
ENKODER	**NIE**
PRĘDKOŚĆ OTWIERANIA	**NORMALNA**
NAPĘD	**ELEKTROMECHANICZNY**
KOMPLETACJA	**ZESTAW**

OPIS PRODUKTU

Zestaw podziemny do bram skrzydłowych Beninca KDU.350N.PM

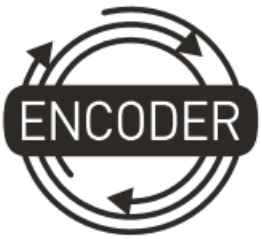

Podziemny napęd do bram skrzydłowych. Przekładnia w kąpieli olejowej. Do 4m

- Siłownik elektromechaniczny nienawrotny na napięcie 230Vac
- Wyposażony w regulowane mechaniczne wyłączniki krańcowe
- Elektromechaniczne wyłączniki krańcowe dostępne jako akcesoria (DU.350FC)
- Dostępny w wersji szybkobieżnej DU.350NV do bram max 3m skrzydło
- Wersja z enkoderem DU.350NVE zapewnia ochronę przed zgnieceniem oraz gwarantuje precyzyjne działanie

Skład zestawu który kupujesz:

- 2 siłowniki podziemne **Beninca DU.350N** 230V
- 2 obudowy do siłowników **Beninca DU.350CF**
- 2 zestawy odblokowywanie z dźwignią **Beninca SB.DU350.L**
- 2 wyłączniki krańcowe **Beninca DU.350FC**
- Centrala z wbudowanym odbiornikiem **Beninca BRAINY**
- Pilot 2-kanałowy **Beninca TO.GO2VA**
- Komplet fotokomórek **Beninca PUPILLA**

ZAPRASZAMY DO KONTAKTU TELEFONICZNEGO

W CELU WYBRANIA ODPOWIEDNIEJ LAMPY

DANE TECHNICZNE

DANE TECHNICZNE BENINCA DU.350N	
Kod siłownika	9590695
Zasilanie	230 Vac (50-60Hz)
Zasilanie silnika	230 Vac
Natężenie	1.7 A
Moment obrotowy	450 Nm
Czas otwarcia	22"
Cykl pracy	użycie intensywne
Stopień ochrony	IP67
Enkoder	Nie
Temperatura pracy	-20°C /+50°C
Długość skrzydła	4 m
Smarowanie	OLEJ
Waga	18.5 kg

WYBÓR LAMPY:

WYMIARY SIŁOWNIKA

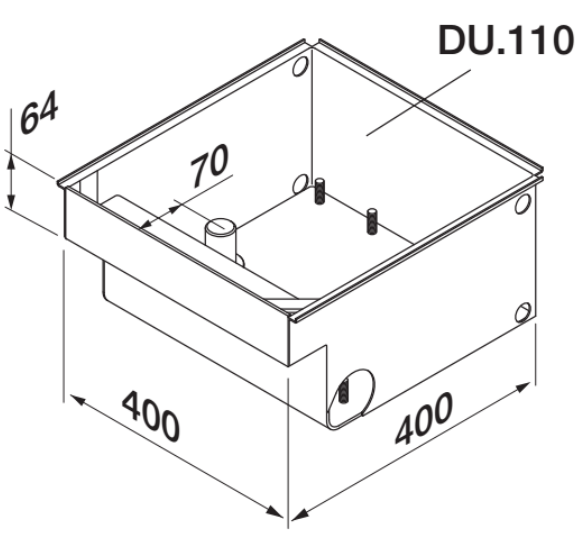
DU.110
64
70
400
400

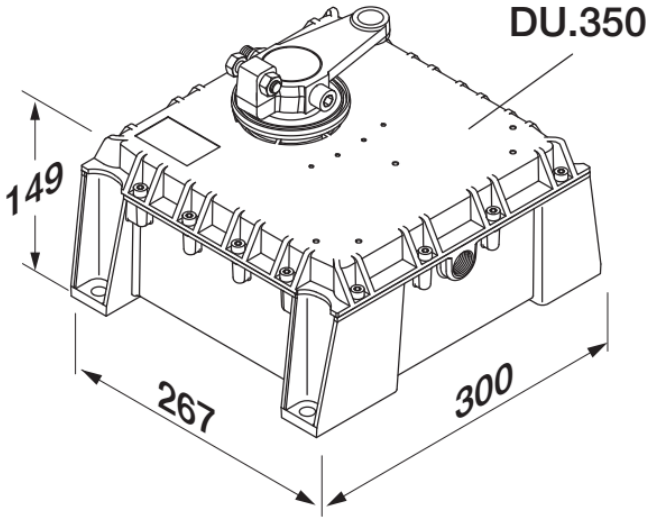
DU.350
149
267
300

ttt

tttt

BENINCA

BENINCA – automatyka do bram, domofony, szlabany,słupki parkingowe automatyczne

Bezpieczeństwo każdego domu, siedziby firmy, biurowca czy parkingu wymaga zastosowania sprawdzonych, wysokiej jakości rozwiązań. Solidne **automaty do bram**, odporne na czynniki atmosferyczne **domofony** zaprojektowane z największą precyzją, szybkie i bezpieczne **szlabany parkingowe, mocne automatyczne słupki parkingowe** – w przypadku wszystkich tych urządzeń liczy się niezawodność i trwałość. Zastosowanie innowacyjnych rozwiązań technologicznych pozwala połączyć stabilność konstrukcji z szybkością działania mechanizmów, a nawet z atrakcyjnym wyglądem urządzeń. Osoby ceniące sobie wartości takie jak rodzina czy dobro pracowników wiedzą, że w bezpieczeństwo warto inwestować, dlatego wybierają najwyższej jakości rozwiązania.

BENINCA to jeden z najbardziej znanych i cenionych, a zarazem jeden z najbardziej doświadczonych producentów napędów do bram na świecie. Aby oferta tej firmy była kompletna, wzbogacono ją o sprzedaż domofonów, szlabanów, słupków parkingowych,akcesoriów do bram i innych produktów. Wszystkie urządzenia marki BENINCA produkowane są w fabrykach we Włoszech – nie jest to więc azjatycki import o wątpliwej jakości. Od 40 lat firma stawia przede wszystkim na najwyższą jakość, innowacyjne rozwiązania technologiczne, bezpieczeństwo i atrakcyjny wygląd – tak aby trafiać w potrzeby nawet najbardziej wymagających klientów.

Zapraszamy do zapoznania się z ofertą produktów marki **BENINCA**. Wśród bardzo szerokiego asortymentu znaleźć można m.in. **siłowniki do bram przesuwnych i skrzydłowych**, **napędy do bram garażowych, domofony, szlabany, słupki parkingowe** oraz wszelkiego rodzaju niezbędne akcesoria – piloty do bram, fotokomórki, lampy, centrale, urządzenia zabezpieczające i wiele innych.

Kompleksowe wyposażenie domu czy posesji firmy w sprzęt marki **BENINCA** to dla Klienta nie tylko pewność bezpieczeństwa i najwyższej jakości, ale też oszczędność – łatwiejsza jest bowiem instalacja systemu, a w późniejszym czasie prostsze i szybsze wykonanie wszelkich czynności serwisowych. Znalezienie rozwiązania najlepiej trafiającego w potrzeby domu czy firmy wymaga jednak wsparcia doświadczonego eksperta-instalatora, który dobierze urządzenia optymalnie pod względem jakości i kosztów.

MONTAŻ

Istnieje możliwość montażu urządzania przez profesjonalnego instalatora produktów BENINCA

W przypadku chęci poznania szczegółów montażu prosimy o kontakt z naszym biurem handlowym:

tel. +48 797108180