Dane aktualne na dzień: 22-10-2026 02:13

Link do produktu: https://www.herz.beninca.waw.pl/silownik-beninca-hd5024eac-hydrauliczny-p-1066.html

Siłownik Beninca HD.5024EAC - hydrauliczny

DOSTĘPNOŚĆ	**ZAPYTAJ O SZCZEGÓŁY**
CZAS WYSYŁKI	**zapytaj o termin wysyłki**
NUMER KATALOGOWY	**9592554**
KOD PRODUCENTA	**HD.5024EAC**
Producent	**BENINCA**
RODZAJ BRAMY	**SKRZYDŁOWA**
PRODUCENT	**BENINCA**
SZEROKOŚĆ SKRZYDŁA	**do 5 m**
WYŁĄCZNIK KRAŃCOWY	**MECHANICZNY**
ZASILANIE SILNIKA	**24 V**
ENKODER	**TAK**
PRĘDKOŚĆ OTWIERANIA	**NORMALNA**
NAPĘD	**HYDRAULICZNY**
KOMPLETACJA	**SIŁOWNIK**

OPIS PRODUKTU

Siłownik do bram skrzydłowych, hydrauliczny - Beninca HD.5024EAC do 5m

NAPĘDY DO BRAM SKRZYDŁOWYCH SIŁOWNIKI HYDRAULICZNE
Odblokowanie przy pomocy osobistego klucza.
Do użytku intensywnego.

- Wysokiej jakości materiały gwarantują cichą pracę.
- Do pracy intensywnej. Do bardzo ciężkich bram.
- Płynna regulacja mocy.
- Wbudowany enkoder - zapewnia maksimum bezpieczeństwa i kulturę pracy siłownika.
- Płynna regulacja spowolnień w fazie otwierania i zamykania.
- Nowy silnik elektryczny zapewnia dużą intensywność pracy oraz żywotność.

Skład zestawu który kupujesz:

- siłownik (prawy lub lewy) **Beninca HD.5024EAC** 24V
- Akcesoria montażowe
- Instrukcja w języku polskim
- Gwarancja na 24 miesiące
- Paragon/Faktura VAT

ZAPRASZAMY DO KONTAKTU TELEFONICZNEGO
W CELU WYBRANIA ODPOWIEDNIEJ LAMPY

DANE TECHNICZNE

DANE TECHNICZNE SIŁOWNIKA HD.5024EAC	
Kod siłownika	9592554
Zasilanie	230 Vac (50-60Hz)
Zasilanie silnika	24 Vdc
Natężenie	5 A
Maksymalna siła	4000 N
Prędkość posuwu	2 cm/s
Cykl pracy	840 cykli/dzień*
Wydajność pompy	1,4 l/min
Stopień ochrony	IP55
Temperatura pracy	-20°C /+50°C
Maksymalna długość skrzydła	5.0 m
Maksymalna waga skrzydła	500 kg

WYBÓR LAMPY:

WYMIARY

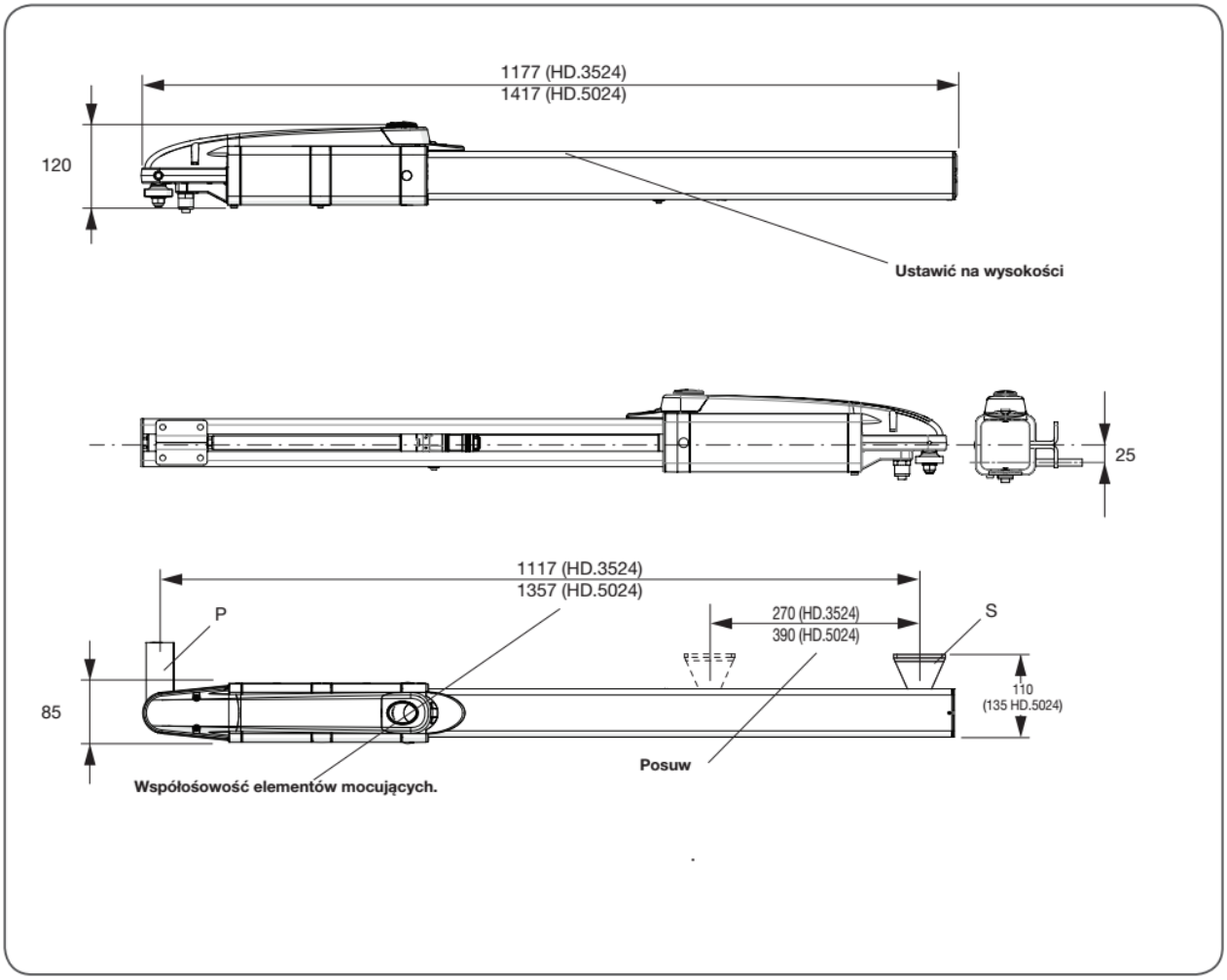

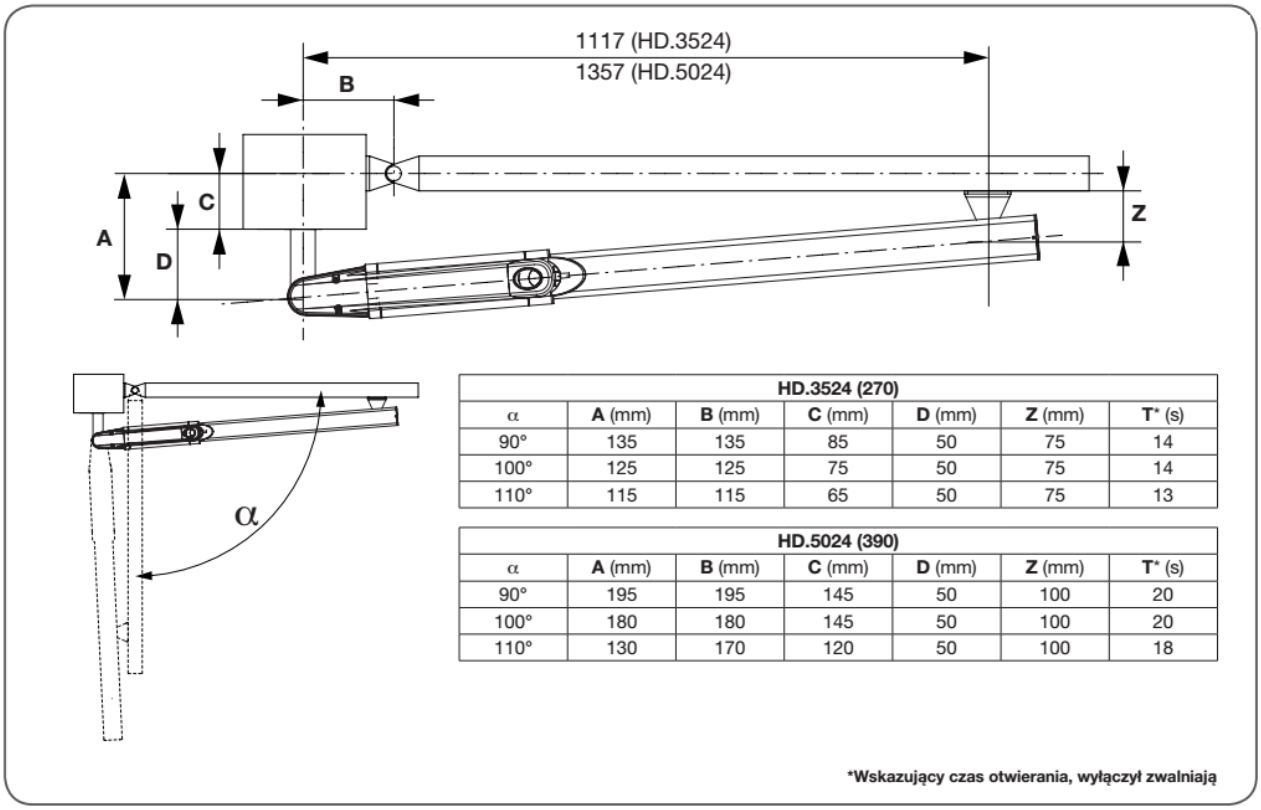

HD.3524 (270)						
α	**A** (mm)	**B** (mm)	**C** (mm)	**D** (mm)	**Z** (mm)	**T*** (s)
90°	135	135	85	50	75	14
100°	125	125	75	50	75	14
110°	115	115	65	50	75	13

HD.5024 (390)						
α	**A** (mm)	**B** (mm)	**C** (mm)	**D** (mm)	**Z** (mm)	**T*** (s)
90°	195	195	145	50	100	20
100°	180	180	145	50	100	20
110°	130	170	120	50	100	18

***Wskazujący czas otwierania, wyłączył zwalniają**

BENINCA

BENINCA automatyka do bram, domofony, szlabany,słupki parkingowe automatyczne

Bezpieczeństwo każdego domu, siedziby firmy, biurowca czy parkingu wymaga zastosowania sprawdzonych, wysokiej jakości rozwiązań. Solidne **automaty do bram**, odporne na czynniki atmosferyczne **domofony** zaprojektowane z największą precyzją, szybkie i bezpieczne **szlabany parkingowe, mocne automatyczne słupki parkingowe** – w przypadku wszystkich tych urządzeń liczy się niezawodność i trwałość. Zastosowanie innowacyjnych rozwiązań technologicznych pozwala połączyć stabilność konstrukcji z szybkością działania mechanizmów, a nawet z atrakcyjnym wyglądem urządzeń. Osoby ceniące sobie wartości takie jak rodzina czy dobro pracowników wiedzą, że w bezpieczeństwo warto inwestować, dlatego wybierają najwyższej jakości rozwiązania.

BENINCA to jeden z najbardziej znanych i cenionych, a zarazem jeden z najbardziej doświadczonych producentów napędów do bram na świecie. Aby oferta tej firmy była kompletna, wzbogacono ją o sprzedaż domofonów, szlabanów, słupków parkingowych,akcesoriów do bram i innych produktów. Wszystkie urządzenia marki BENINCA produkowane są w fabrykach we Włoszech – nie jest to więc azjatycki import o wątpliwej jakości. Od 40 lat firma stawia przede wszystkim na najwyższą jakość, innowacyjne rozwiązania technologiczne, bezpieczeństwo i atrakcyjny wygląd – tak aby trafiać w potrzeby nawet najbardziej wymagających klientów.

Zapraszamy do zapoznania się z ofertą produktów marki **BENINCA**. Wśród bardzo szerokiego asortymentu znaleźć można m.in. **siłowniki do bram przesuwnych i skrzydłowych**, **napędy do bram garażowych, domofony, szlabany, słupki parkingowe** oraz wszelkiego rodzaju niezbędne akcesoria – piloty do bram, fotokomórki, lampy, centrale, urządzenia zabezpieczające i wiele innych.

Kompleksowe wyposażenie domu czy posesji firmy w sprzęt marki **BENINCA** to dla Klienta nie tylko pewność bezpieczeństwa i najwyższej jakości, ale też oszczędność – łatwiejsza jest bowiem instalacja systemu, a w późniejszym czasie prostsze i szybsze wykonanie wszelkich czynności serwisowych. Znalezienie rozwiązania najlepiej trafiającego w potrzeby domu czy firmy wymaga jednak wsparcia doświadczonego eksperta-instalatora, który dobierze urządzenia optymalnie pod względem jakości i kosztów.

MONTAŻ

Istnieje możliwość montażu urządzania przez profesjonalnego instalatora produktów BENINCA

W przypadku chęci poznania szczegółów montażu prosimy o kontakt z naszym biurem handlowym:

tel. +48 797108180