Dane aktualne na dzień: 22-10-2026 03:50

Link do produktu: https://www.herz.beninca.waw.pl/silownik-do-bram-przesuwnych-beninca-bull6ms-do-600kg-p-382.html

Siłownik do bram przesuwnych Beninca BULL6M.S do 600kg

DOSTĘPNOŚĆ	**PRODUKT WYCOFANY - ZAPYTAJ O ZAMIENNIK**
NUMER KATALOGOWY	**9591434S**
KOD PRODUCENTA	**BULL6M.S**
Producent	**BENINCA**
RODZAJ BRAMY	**PRZESUWNA**
PRODUCENT	**BENINCA**
WAGA BRAMY	**600 kg**
WYŁĄCZNIK KRAŃCOWY	**MAGNETYCZNY**
ZASILANIE SILNIKA	**230 V**
ENKODER	**NIE (OPCJA)**
PRĘDKOŚĆ OTWIERANIA	**NORMALNA**
KOMPLETACJA	**SIŁOWNIK**

OPIS PRODUKTU

Siłownik do bram przesuwnych Beninca BULL6M.S do 600kg

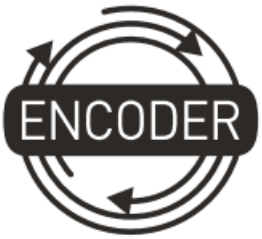

Napęd BULL6M.S to następca popularnego BULL5M.S

Napęd do bram przesuwnych do użytku rezydencyjnego.
Z wbudowaną centralą i radioodbiornikiem. Odblokowanie na klucz osobisty. Do 600kg

Siłownik 230Vac

- Siłownik elektromechaniczny 230Vac z wbudowaną centralą.
- Możliwość podłączenia enkodera dzięki zastosowaniu MAG.E.
- Enkoder zabezpiecza przed zgnieceniem, zapewnia precyzyjną pracę siłownika.
- Siłownik posiada zwolnienia w przypadku zastosowania enkodera.
- System odblokowania wykonany w całości z metalu.
- **Magnetyczne wyłączniki krańcowe**

Skład zestawu który kupujesz:

- Siłownik 230Vac **Beninca BULL6M.S** z wbudowaną centralą i odbiornikiem
- Akcesoria montażowe
- Instrukcja po polsku
- Gwarancja na 24 miesiące
- Paragon/Faktura VAT

ZAPRASZAMY DO KONTAKTU TELEFONICZNEGO

W CELU WYBRANIA ODPOWIEDNIEJ LAMPY

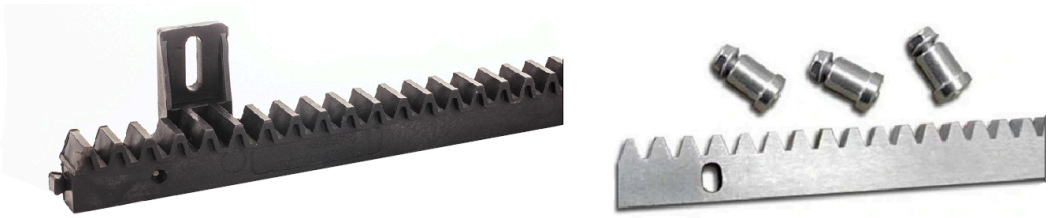

NYLONOWA STALOWA

MOŻLIWY JEST RÓWNIEŻ WYBÓR LISTWY ZĘBATEJ

DANE TECHNICZNE

DANE TECHNICZNE BENINCA BULL6M.S	
WYBÓR LAMPY:	9591434S
Zasilanie	230 Vac (50-60Hz)
Zasilanie silnika	230 Vac
Natężenie	1.3 A
Maksymalna siła	650 N
Czas otwarcia	10,5 m/min
Cykl pracy	30,00%
Stopień ochrony	IP44
WYBÓR LISTWY:	-20°C /+50°C
Maksymalna waga bramy	600 kg
Moduł koła zewnętrznego	M4 Z18
Waga	10.6 kg

MECHANICZNE WYŁĄCZNIKI KRAŃCOWE

BULL5M

MAGNETYCZNE WYŁĄCZNIKI KRAŃCOWE

BULL5M.S

WYMIARY SIŁOWNIKA

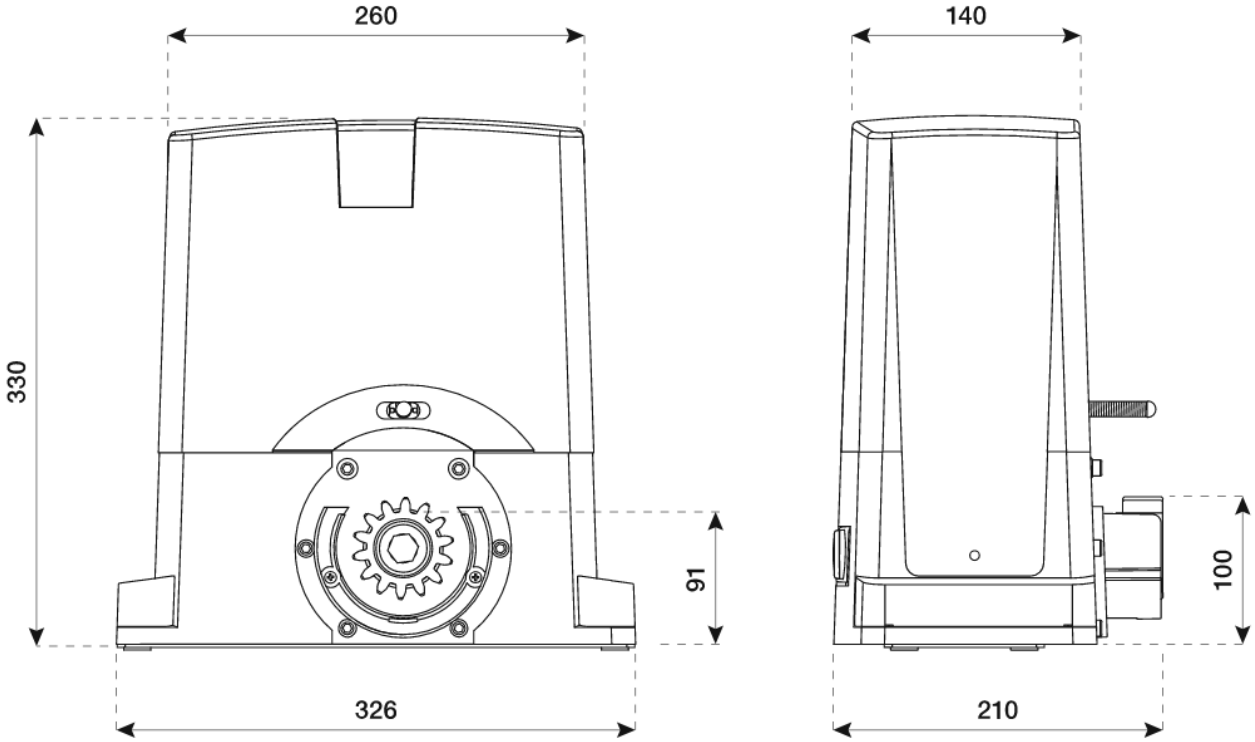

BENINCA

BENINCA – automatyka do bram, domofony, szlabany,słupki parkingowe automatyczne

Bezpieczeństwo każdego domu, siedziby firmy, biurowca czy parkingu wymaga zastosowania sprawdzonych, wysokiej jakości rozwiązań. Solidne **automaty do bram**, odporne na czynniki atmosferyczne **domofony** zaprojektowane z największą precyzją, szybkie i bezpieczne **szlabany parkingowe, mocne automatyczne słupki parkingowe** – w przypadku wszystkich tych urządzeń liczy się niezawodność i trwałość. Zastosowanie innowacyjnych rozwiązań technologicznych pozwala połączyć stabilność konstrukcji z szybkością działania mechanizmów, a nawet z atrakcyjnym wyglądem urządzeń. Osoby ceniące sobie wartości takie jak rodzina czy dobro pracowników wiedzą, że w bezpieczeństwo warto inwestować, dlatego wybierają najwyższej jakości rozwiązania.

BENINCA to jeden z najbardziej znanych i cenionych, a zarazem jeden z najbardziej doświadczonych producentów napędów do bram na świecie. Aby oferta tej firmy była kompletna, wzbogacono ją o sprzedaż domofonów, szlabanów, słupków parkingowych,akcesoriów do bram i innych produktów. Wszystkie urządzenia marki BENINCA produkowane są w fabrykach we Włoszech – nie jest to więc azjatycki import o wątpliwej jakości. Od 40 lat firma stawia przede wszystkim na najwyższą jakość, innowacyjne rozwiązania technologiczne, bezpieczeństwo i atrakcyjny wygląd – tak aby trafiać w potrzeby nawet najbardziej wymagających klientów.

Zapraszamy do zapoznania się z ofertą produktów marki **BENINCA**. Wśród bardzo szerokiego asortymentu znaleźć można m.in. **siłowniki do bram przesuwnych i skrzydłowych**, **napędy do bram garażowych, domofony, szlabany, słupki parkingowe** oraz wszelkiego rodzaju niezbędne akcesoria – piloty do bram, fotokomórki, lampy, centrale, urządzenia zabezpieczające i wiele innych.

Kompleksowe wyposażenie domu czy posesji firmy w sprzęt marki **BENINCA** to dla Klienta nie tylko pewność bezpieczeństwa i najwyższej jakości, ale też oszczędność – łatwiejsza jest bowiem instalacja systemu, a w późniejszym czasie prostsze i szybsze wykonanie wszelkich czynności serwisowych. Znalezienie rozwiązania najlepiej trafiającego w potrzeby domu czy firmy wymaga jednak wsparcia doświadczonego eksperta-instalatora, który dobierze urządzenia optymalnie pod względem jakości i kosztów.

MONTAŻ

Istnieje możliwość montażu urządzania przez profesjonalnego instalatora produktów BENINCA

W przypadku chęci poznania szczegółów montażu prosimy o kontakt z naszym biurem handlowym:

tel. +48 797108180