Dane aktualne na dzień: 22-10-2026 04:25

Link do produktu: https://www.herz.beninca.waw.pl/silownik-do-bram-skrzydlowych-beninca-premier-pr45el-p-284.html

Siłownik do bram skrzydłowych BENINCA PREMIER PR.45EL

DOSTĘPNOŚĆ	**ZAPYTAJ O SZCZEGÓŁY**
CZAS WYSYŁKI	**zapytaj o termin wysyłki**
NUMER KATALOGOWY	**9590685**
KOD PRODUCENTA	**PR.45EL**
Producent	**BENINCA**
RODZAJ BRAMY	**SKRZYDŁOWA**
PRODUCENT	**BENINCA**
SZEROKOŚĆ SKRZYDŁA	**do 4 m**
WYŁĄCZNIK KRAŃCOWY	**MECHANICZNY**
ZASILANIE SILNIKA	**230 V**
ENKODER	**NIE**
PRĘDKOŚĆ OTWIERANIA	**NORMALNA**
NAPĘD	**ELEKTROMECHANICZNY**
KOMPLETACJA	**SIŁOWNIK**

OPIS PRODUKTU

Siłownik do bram skrzydłowych BENINCA PREMIER PR.45EL

Napęd do bram skrzydłowych. Odblokowanie za pomocą klucza osobistego. Do 4m

Nie zawiera ramienia; link do ramienia: Beninca DU.E2

Siłownik nienawrotny 230V przeznaczony do szerokich słupków. Posiada wbudowane wyłączniki krańcowe przy otwieraniu i zamykaniu. Mocne ramię przegubowe wykonane ze stali ocynkowanej galwanicznie.

Skład zestawu

- Siłownik 230V **Beninca PR.45EL,** bez ramienia
- Akcesoria montażowe
- Instrukcja w języku polskim
- Gwarancja na 24 miesiące
- Paragon/Faktura VAT

ZAPRASZAMY DO KONTAKTU TELEFONICZNEGO
W CELU WYBRANIA ODPOWIEDNIEJ LAMPY

DANE TECHNICZNE

DANE TECHNICZNE BENINCA PR.45E	
Kod siłownika	9590684
Zasilanie	230 Vac (50-60Hz)
Zasilanie silnika	230 Vac
Natężenie	1.75 A
Moment obrotowy	325 Nm
Maksymalna prędkość otwarcia	13"
Cykl pracy	30,00%
Stopień ochrony	IP44
Temperatura pracy	-20°C /+50°C
Długość skrzydła	3 m
Waga	13 kg

WYBÓR LAMPY:

WYMIARY SIŁOWNIKA

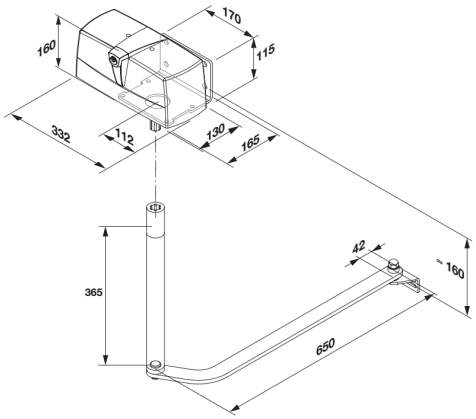

5

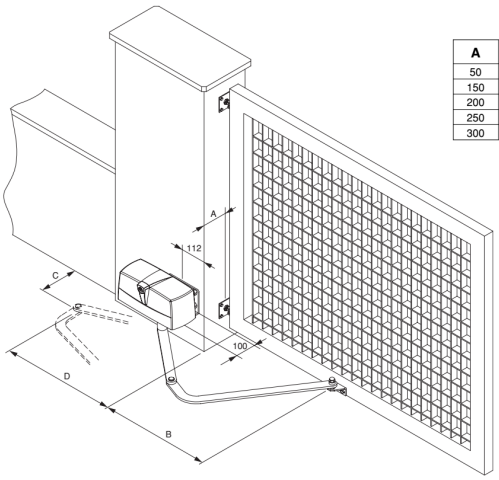

A	B	C	D
50	883	277	429
150	851	181	466
200	828	117	475
250	800	32	469
300	846	28	468

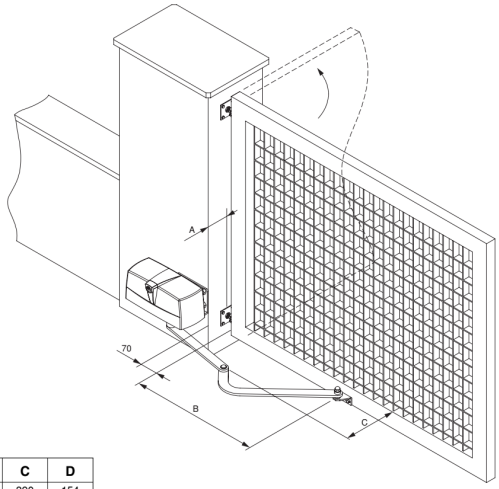

A	B	C	D
50	688	390	154
100	651	453	137
150	606	503	135
200	550	553	138

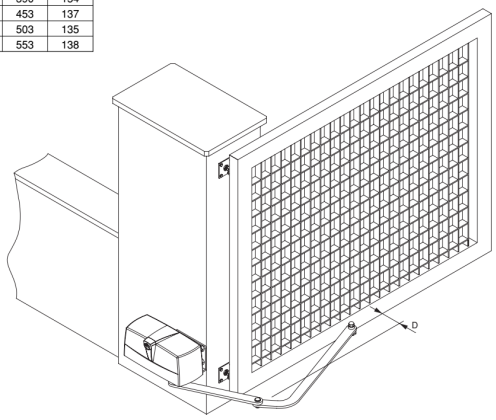

BENINCA

BENINCA – automatyka do bram, domofony, szlabany,słupki parkingowe automatyczne

Bezpieczeństwo każdego domu, siedziby firmy, biurowca czy parkingu wymaga zastosowania sprawdzonych, wysokiej jakości rozwiązań. Solidne **automaty do bram**, odporne na czynniki atmosferyczne **domofony** zaprojektowane z największą precyzją, szybkie i bezpieczne **szlabany parkingowe, mocne automatyczne słupki parkingowe** – w przypadku wszystkich tych urządzeń liczy się niezawodność i trwałość. Zastosowanie innowacyjnych rozwiązań technologicznych pozwala połączyć stabilność konstrukcji z szybkością działania mechanizmów, a nawet z atrakcyjnym wyglądem urządzeń. Osoby ceniące sobie wartości takie jak rodzina czy dobro pracowników wiedzą, że w bezpieczeństwo warto inwestować, dlatego wybierają najwyższej jakości rozwiązania.

BENINCA to jeden z najbardziej znanych i cenionych, a zarazem jeden z najbardziej doświadczonych producentów napędów do bram na świecie. Aby oferta tej firmy była kompletna, wzbogacono ją o sprzedaż domofonów, szlabanów, słupków parkingowych,akcesoriów do bram i innych produktów. Wszystkie urządzenia marki BENINCA produkowane są w fabrykach we Włoszech – nie jest to więc azjatycki import o wątpliwej jakości. Od 40 lat firma stawia przede wszystkim na najwyższą jakość, innowacyjne rozwiązania technologiczne, bezpieczeństwo i atrakcyjny wygląd – tak aby trafiać w potrzeby nawet najbardziej wymagających klientów.

Zapraszamy do zapoznania się z ofertą produktów marki **BENINCA**. Wśród bardzo szerokiego asortymentu znaleźć można m.in. **siłowniki do bram przesuwnych i skrzydłowych**, **napędy do bram garażowych, domofony, szlabany, słupki parkingowe** oraz wszelkiego rodzaju niezbędne akcesoria – piloty do bram, fotokomórki, lampy, centrale, urządzenia zabezpieczające i wiele innych.

Kompleksowe wyposażenie domu czy posesji firmy w sprzęt marki **BENINCA** to dla Klienta nie tylko pewność bezpieczeństwa i najwyższej jakości, ale też oszczędność – łatwiejsza jest bowiem instalacja systemu, a w późniejszym czasie prostsze i szybsze wykonanie wszelkich czynności serwisowych. Znalezienie rozwiązania najlepiej trafiającego w potrzeby domu czy firmy wymaga jednak wsparcia doświadczonego eksperta-instalatora, który dobierze urządzenia optymalnie pod względem jakości i kosztów.

MONTAŻ

Istnieje możliwość montażu urządzania przez profesjonalnego instalatora produktów BENINCA

W przypadku chęci poznania szczegółów montażu prosimy o kontakt z naszym biurem handlowym:

tel. +48 797108180