Dane aktualne na dzień: 22-10-2026 04:39

Link do produktu: https://www.herz.beninca.waw.pl/zestaw-do-bram-przesuwnych-beninca-kbull1224turbospm-p-994.html

Zestaw do bram przesuwnych Beninca KBULL1224.TURBO.S.PM

DOSTĘPNOŚĆ	**ZAPYTAJ O SZCZEGÓŁY**
CZAS WYSYŁKI	**zapytaj o termin wysyłki**
NUMER KATALOGOWY	**KBULL1224.TURBO.S.PM**
KOD PRODUCENTA	**KBULL1224.TURBO.S.PM**
Producent	**BENINCA**
RODZAJ BRAMY	**PRZESUWNA**
PRODUCENT	**BENINCA**
WAGA BRAMY	**1200 kg**
WYŁĄCZNIK KRAŃCOWY	**MAGNETYCZNY**
ZASILANIE SILNIKA	**24 V**
SYSTEM OSZCZĘDZANIA ENERGII ESA	**TAK**
ENKODER	**TAK**
PRĘDKOŚĆ OTWIERANIA	**HIGH SPEED**
KOMPLETACJA	**ZESTAW**

OPIS PRODUKTU

Zestaw do bram przesuwnych Beninca KBULL1224.TURBO.S.PM

magnetyczne wyłączniki krańcowe

NAPĘD DO BRAM PRZESUWNYCH DO UŻYTKU INTENSYWNEGO REZYDENCYJNEGO. Centrala z wbudowanym enkoderem i odbiornikiem. Odblokowanie na klucz osobisty. Przekładnia w kąpieli olejowej. Do 1200 kg.

Siłownik 24Vdc

- **czas otwarcia 24 m/min**
- trójfazowy bezszczotkowy silnik 24Vdc
- szybki napęd 24 VDC do intensywnego użytkowania z przekładnią w kąpieli olejowej
- centrala wyposażona w zasilacz impulsowy, który zmniejsza zużycie energii elektrycznej

- wirtualny Enkoder
- zintegrowany system STC w połączeniu z wirtualnym enkoderem pozwala na dostosowanie pracy siłownika do panujących warunków, zapewniając maksymalne bezpieczeństwo i eliminując tym samym przypadkowe działanie systemu amperomrometrycznego
- wbudowany czujnik amperometryczny wykrywający przeszkody
- podczas odblokowania czujnik bezpieczeństwa odcina zasilanie silnika aby zapewnić prawidłową reaktywację systemu po przeprowadzeniu czynności konserwacyjnych
- istnieje możliwość integracji z systemem KNX
- wbudowana karta ładowania baterii z miejscem na akumulatory
- metalowa dźwignia odblokowująca
- łatwa synchronizacja 2 siłowników przy pomocy kart SIS
- szybkie automatyczne programowanie za pomocą pilota - podczas pierwszej instalacji

Skład zestawu który kupujesz:

- Siłownik 24V z wbudowaną centralą i odbiornikiem **Beninca BULL1224 TURBO.S**
- Komplet fotokomórek **Beninca PUPILLA.T**
- Pilot 2-kanałowy **Beninca TO.GO2VA** 433,92MHz
- Akcesoria montażowe
- Instrukcja w języku polskim
- Gwarancja na 24 miesiące
- Paragon/Faktura VAT

ZAPRASZAMY DO KONTAKTU TELEFONICZNEGO

W CELU WYBRANIA ODPOWIEDNIEJ LAMPY

WYBÓR LAMPY:

NYLONOWA

STALOWA

MOŻLIWY JEST RÓWNIEŻ WYBÓR LISTWY ZĘBATEJ

DANE TECHNICZNE

DANE TECHNICZNE BENINCA BULL1224 TURBO.S	
Kod siłownika	959000976
Zasilanie	230 Vac (50-60Hz)
Zasilanie silnika	24 Vdc
Natężenie	3 A
Pobór energii w stanie spoczynku	8 mA
Maksymalna siła	550 N
Maksymalna prędkość otwarcia	12.5-24 m/min
Cykle	1450 cykli/dzień*
Stopień ochrony	IP44
Wyłączniki magnetyczne	Tak
Temperatura pracy	-20°C /+50°C
Maksymalna waga bramy	1200 kg
Moduł koła zewnętrznego	M4 Z18
Waga	17.4 kg

WYBÓR LISTWY:

MECHANICZNE WYŁĄCZNIKI KRAŃCOWE

BULL5M

MAGNETYCZNE WYŁĄCZNIKI KRAŃCOWE

BULL5M.S

WYMIARY SIŁOWNIKA

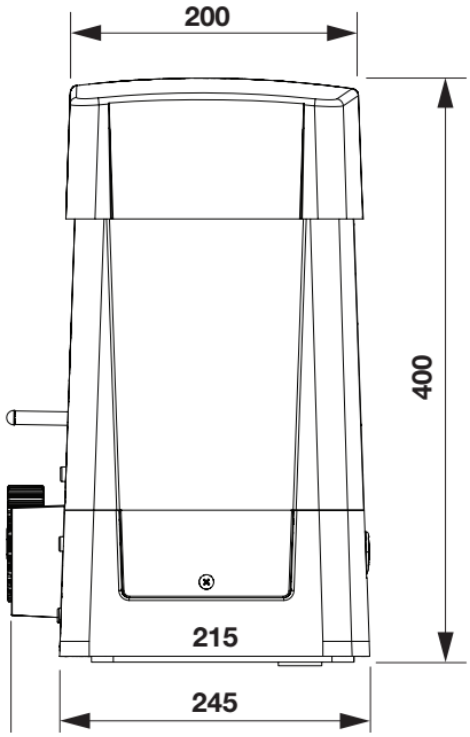

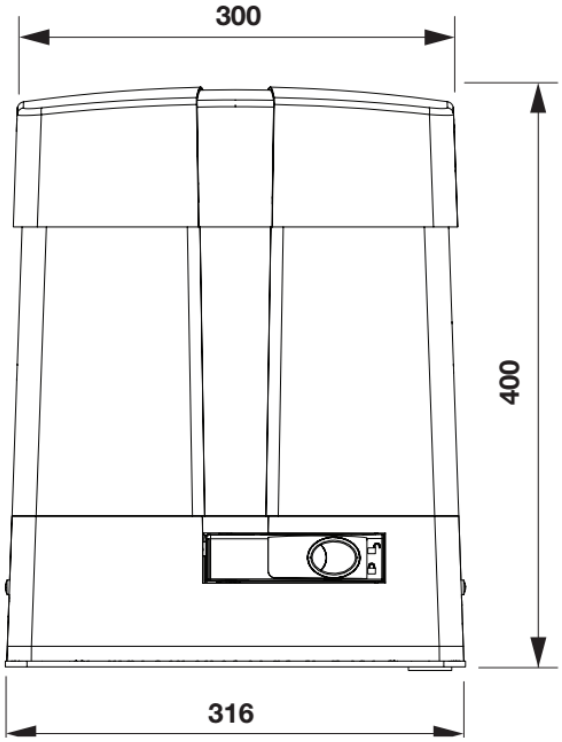

BENINCA

BENINCA – automatyka do bram, domofony, szlabany,słupki parkingowe automatyczne

Bezpieczeństwo każdego domu, siedziby firmy, biurowca czy parkingu wymaga zastosowania sprawdzonych, wysokiej jakości rozwiązań. Solidne **automaty do bram**, odporne na czynniki atmosferyczne **domofony** zaprojektowane z największą precyzją, szybkie i bezpieczne **szlabany parkingowe, mocne automatyczne słupki parkingowe** – w przypadku wszystkich tych urządzeń liczy się niezawodność i trwałość. Zastosowanie innowacyjnych rozwiązań technologicznych pozwala połączyć stabilność konstrukcji z szybkością działania mechanizmów, a nawet z atrakcyjnym wyglądem urządzeń. Osoby ceniące sobie wartości takie jak rodzina czy dobro pracowników wiedzą, że w bezpieczeństwo warto inwestować, dlatego wybierają najwyższej jakości rozwiązania.

BENINCA to jeden z najbardziej znanych i cenionych, a zarazem jeden z najbardziej doświadczonych producentów napędów do bram na świecie. Aby oferta tej firmy była kompletna, wzbogacono ją o sprzedaż domofonów,

szlabanów, słupków parkingowych,akcesoriów do bram i innych produktów. Wszystkie urządzenia marki BENINCA produkowane są w fabrykach we Włoszech – nie jest to więc azjatycki import o wątpliwej jakości. Od 40 lat firma stawia przede wszystkim na najwyższą jakość, innowacyjne rozwiązania technologiczne, bezpieczeństwo i atrakcyjny wygląd – tak aby trafiać w potrzeby nawet najbardziej wymagających klientów.

Zapraszamy do zapoznania się z ofertą produktów marki **BENINCA**. Wśród bardzo szerokiego asortymentu znaleźć można m.in. **siłowniki do bram przesuwnych i skrzydłowych**, **napędy do bram garażowych, domofony, szlabany, słupki parkingowe** oraz wszelkiego rodzaju niezbędne akcesoria – piloty do bram, fotokomórki, lampy, centrale, urządzenia zabezpieczające i wiele innych.

Kompleksowe wyposażenie domu czy posesji firmy w sprzęt marki **BENINCA** to dla Klienta nie tylko pewność bezpieczeństwa i najwyższej jakości, ale też oszczędność – łatwiejsza jest bowiem instalacja systemu, a w późniejszym czasie prostsze i szybsze wykonanie wszelkich czynności serwisowych. Znalezienie rozwiązania najlepiej trafiającego w potrzeby domu czy firmy wymaga jednak wsparcia doświadczonego eksperta-instalatora, który dobierze urządzenia optymalnie pod względem jakości i kosztów.

MONTAŻ

Istnieje możliwość montażu urządzania przez profesjonalnego instalatora produktów BENINCA

W przypadku chęci poznania szczegółów montażu prosimy o kontakt z naszym biurem handlowym:

tel. +48 797108180