Dane aktualne na dzień: 22-10-2026 04:39

Link do produktu: https://www.herz.beninca.waw.pl/zestaw-do-bram-przesuwnych-beninca-kbull624swspm-24v-pilot-x2-p-1106.html

Zestaw do bram przesuwnych Beninca KBULL624SW.S.PM 24V PILOT x2

DOSTĘPNOŚĆ	**PRODUKT WYCOFANY - ZAPYTAJ O ZAMIENNIK**
NUMER KATALOGOWY	**KBULL624SW.S.PM TO.GO2A**
RODZAJ BRAMY	**PRZESUWNA**
PRODUCENT	**BENINCA**
WAGA BRAMY	**600 kg**
WYŁĄCZNIK KRAŃCOWY	**MAGNETYCZNY**
ZASILANIE SILNIKA	**24 V**
SYSTEM OSZCZĘDZANIA ENERGII ESA	**TAK**
ENKODER	**TAK**
PRĘDKOŚĆ OTWIERANIA	**NORMALNA**
KOMPLETACJA	**ZESTAW**

OPIS PRODUKTU

Zestaw do bram przesuwnych Beninca BULL624SW.S 600kg

magnetyczne wyłączniki krańcowe

Napęd do bram przesuwnych do użytku rezydencyjnego. Centrala z wbudowanym odbiornikiem na kod ARC. Odblokowanie na klucz osobisty. Do 600 kg.

Siłownik 24Vac Użycie intensywne

- 24Vdc siłownik do użytku rezydencyjnego z wbudowaną centralą, systemem ESA i zasilaczem impulsowym.
- Czujnik amperometryczny wykrywający przeszkody.
- Możliwość zasilania awaryjnego z baterii.
- System odblokowania wykonany w całości z metalu.

- Funkcja furtki.
- Regulowana funkcja spowolnień podczas fazy otwierania i zamykania zapewnia płynne domknięcie bramy i komfort użytkowania.
- Szybkie zamknięcie bramy po przecięciu linii fotokomórek.
- Funkcja autouczenia – podczas programowania siłownik zapamiętuje parametry bramy i jej położenia krańcowe.
- Możliwość przeprowadzenia szybkiego pierwszego programowania przy pomocy pilota.
- Wbudowany system STC. centrala dostosowuje moc siłownika do zmieniających się parametrów bramy.
- Możliwość integracji z systemami automatyki KNX.

Skład zestawu który kupujesz:

- Siłownik 24Vac **Beninca** BULL624SW.S z wbudowaną centralą z enkoderem, odbiornikiem oraz systemem oszczędności energii ESA SYSTEM.
- Komplet fotokomórek **Beninca** PUPILLA.T **x 1 komlet**
- Pilot 2-kanałowy **Beninca** TO.GO2A 433,92MHz **x 2szt**
- Lampa ostrzegawcza **Beninca** LAMPY.LED **x 1szt**
- **Listwa zębata stalowa 5mb** z tulejkami montażowymi
- **Zestaw montażowy BULL624SW x 1szt**
- Akcesoria montażowe
- Instrukcja w języku polskim
- Gwarancja na 24 miesiące
- Paragon/Faktura VAT

ZAPRASZAMY DO KONTAKTU TELEFONICZNEGO

W CELU WYBRANIA ODPOWIEDNIEJ LAMPY

WYBÓR LAMPY:

NYLONOWA

STALOWA

MOŻLIWY JEST RÓWNIEŻ WYBÓR LISTWY ZĘBATEJ

DANE TECHNICZNE

DANE TECHNICZNE SIŁOWNIKA BULL624SW.S	
Kod siłownika	959002765S
Zasilanie	230 Vac (50-60Hz)
Zasilanie silnika	24 Vdc
Natężenie	0.6 A
Pobór energii w stanie spoczynku	8 mA
Moment obrotowy	16 Nm
Czas otwarcia	11 m/min
Użycie	użycie intensywne
Stopień ochrony	IP44
Wyłączniki magnetyczne	Tak
Temperatura pracy	-20°C /+50°C
Maksymalna waga bramy	600 kg
Moduł koła zewnętrznego	M4 Z14
Waga	10.2 kg

WYBÓR LISTWY:

MECHANICZNE WYŁĄCZNIKI KRAŃCOWE

BULL5M

MAGNETYCZNE WYŁĄCZNIKI KRAŃCOWE

BULL5M.S

WYMIARY SIŁOWNIKA

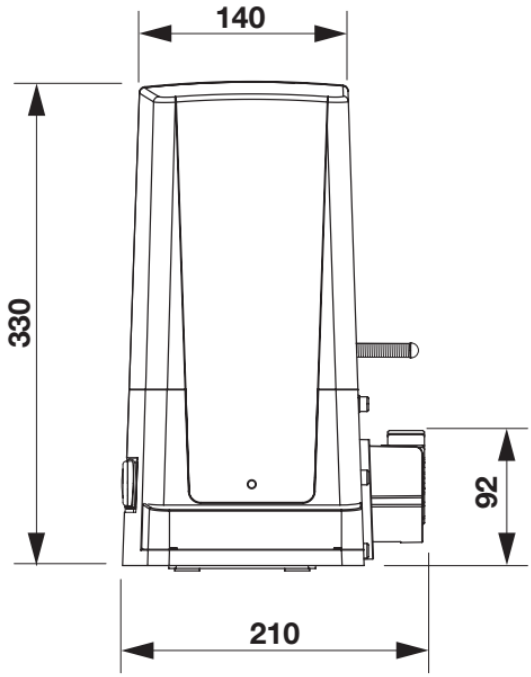

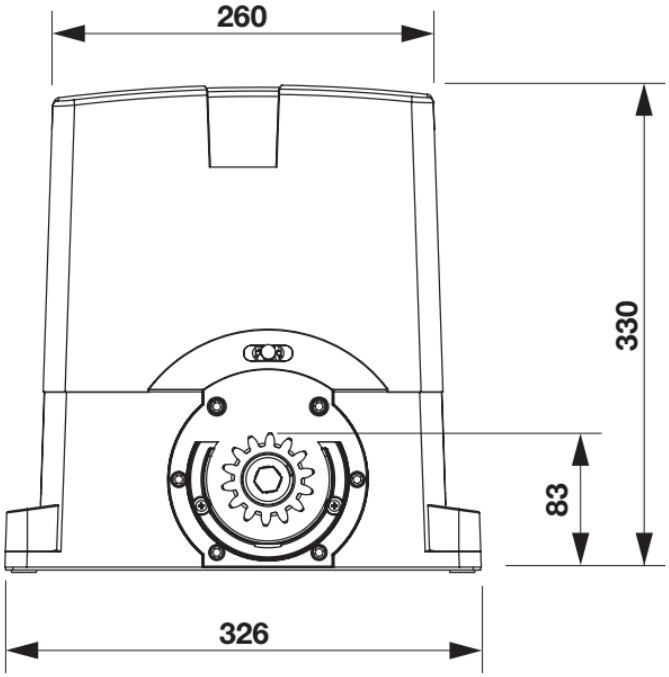

BENINCA

BENINCA – automatyka do bram, domofony, szlabany,słupki parkingowe automatyczne

Bezpieczeństwo każdego domu, siedziby firmy, biurowca czy parkingu wymaga zastosowania sprawdzonych, wysokiej jakości rozwiązań. Solidne **automaty do bram**, odporne na czynniki atmosferyczne **domofony** zaprojektowane z największą precyzją, szybkie i bezpieczne **szlabany parkingowe, mocne automatyczne słupki parkingowe** – w przypadku wszystkich tych urządzeń liczy się niezawodność i trwałość. Zastosowanie innowacyjnych rozwiązań technologicznych pozwala połączyć stabilność konstrukcji z szybkością działania mechanizmów, a nawet z atrakcyjnym wyglądem urządzeń. Osoby ceniące sobie wartości takie jak rodzina czy dobro pracowników wiedzą, że w bezpieczeństwo warto inwestować, dlatego wybierają najwyższej jakości rozwiązania.

BENINCA to jeden z najbardziej znanych i cenionych, a zarazem jeden z najbardziej doświadczonych producentów napędów do bram na świecie. Aby oferta tej firmy była kompletna, wzbogacono ją o sprzedaż domofonów, szlabanów, słupków parkingowych,akcesoriów do bram i innych produktów. Wszystkie urządzenia marki BENINCA produkowane są w fabrykach we Włoszech – nie jest to więc azjatycki import o wątpliwej jakości. Od 40 lat firma stawia przede wszystkim na najwyższą jakość, innowacyjne rozwiązania technologiczne, bezpieczeństwo i atrakcyjny wygląd – tak aby trafiać w potrzeby nawet najbardziej wymagających klientów.

Zapraszamy do zapoznania się z ofertą produktów marki **BENINCA**. Wśród bardzo szerokiego asortymentu znaleźć można m.in. **siłowniki do bram przesuwnych i skrzydłowych**, **napędy do bram garażowych, domofony, szlabany, słupki parkingowe** oraz wszelkiego rodzaju niezbędne akcesoria – piloty do bram, fotokomórki, lampy, centrale, urządzenia zabezpieczające i wiele innych.

Kompleksowe wyposażenie domu czy posesji firmy w sprzęt marki **BENINCA** to dla Klienta nie tylko pewność bezpieczeństwa i najwyższej jakości, ale też oszczędność – łatwiejsza jest bowiem instalacja systemu, a w późniejszym czasie prostsze i szybsze wykonanie wszelkich czynności serwisowych. Znalezienie rozwiązania najlepiej trafiającego w potrzeby domu czy firmy wymaga jednak wsparcia doświadczonego eksperta-instalatora, który dobierze urządzenia optymalnie pod względem jakości i kosztów.

MONTAŻ

Istnieje możliwość montażu urządzania przez profesjonalnego instalatora produktów BENINCA

W przypadku chęci poznania szczegółów montażu prosimy o kontakt z naszym biurem handlowym:

tel. +48 797108180