Dane aktualne na dzień: 22-10-2026 03:59

Link do produktu: https://www.herz.beninca.waw.pl/zestaw-do-bram-przesuwnych-beninca-kbull624turbopm-600kg-p-980.html

Zestaw do bram przesuwnych BENINCA KBULL624.TURBO.PM 600kg

DOSTĘPNOŚĆ	**ZAPYTAJ O SZCZEGÓŁY**
CZAS WYSYŁKI	**zapytaj o termin wysyłki**
NUMER KATALOGOWY	**KBULL624.TURBO.PM**
KOD PRODUCENTA	**KBULL624.TURBO.PM**
Producent	**BENINCA**
RODZAJ BRAMY	**PRZESUWNA**
PRODUCENT	**BENINCA**
WAGA BRAMY	**600 kg**
WYŁĄCZNIK KRAŃCOWY	**MECHANICZNY**
ZASILANIE SILNIKA	**24 V**
SYSTEM OSZCZĘDZANIA ENERGII ESA	**TAK**
ENKODER	**TAK**
PRĘDKOŚĆ OTWIERANIA	**HIGH SPEED**
KOMPLETACJA	**ZESTAW**

OPIS PRODUKTU

Zestaw do bram przesuwnych BENINCA KBULL624.TURBO.PM do bramy 600 kg

mechaniczne wyłącznik krańcowe

NAPĘD DO BRAM PRZESUWNYCH DO UŻYTKU INTENSYWNEGO REZYDENCYJNEGO. Centrala z wbudowanym enkoderem i odbiornikiem. Odblokowanie na klucz osobisty. Do 600 kg.

- 24Vdc siłownik do użytku intensywnego z wbudowaną centralą, systemem ESA i enkoderem.
- **czas otwarcia 25 m/min**
- wbudowany zasilacz impulsowy (85/265 VAC) - zmniejszenie zużycia energii
- odbiornik zapamiętuje piloty wyłącznie z zaawansowanym i bezpiecznym kodem ARC, aż do 512 kodów
- przy pierwszym uruchomieniu napędu można zaprogramować piloty oraz przeprowadzić procedurę auto-uczenia przy pomocy pilota z kodem ARC
- siłownik z wbudowaną karta ładowania baterii - nie wymaga BULL24.CBY -wystarczą dwa akumulatory DA.BT2
- zintegrowany system STC w połączeniu z wirtualnym enkoderem pozwalana dostosowanie pracy siłownika do

panujących warunków, zapewniając maksymalne bezpieczeństwo i eliminując tym samym przypadkowe działanie systemu amperometrycznego
- bezpieczeństwo użytkownika zapewnia niskie napięcie i funkcja fototestu, która sprawdza działania systemów zabezpieczających na początku każdego manewru
- podczas odblokowania czujnik bezpieczeństwa odcina zasilanie silnika aby zapewnić prawidłową reaktywację sytemu po zakończeniu czynności konserwacyjnych
- sterowanie hamulcem odbywa się w technologii mosfet (tranzystor zamiast przekaźnika), która zapewnia płynność pracy, eliminując powiększanie się przestrzeni hamowania przy wyższych temperaturach
- istnieje możliwość integracji z systemem KNX
- wyposażony w uchwyty do mocowania kabli
- wbudowana obudowa dla 2 akumulatorów
- wejście kablowe zabezpieczone jest przed dostępem małych zwierząt
- łatwą synchronizację przewodową 2 siłowników BULL624 TURBO umożliwiają karty SIS
- Dostępny w wersji z magnetycznymi wyłącznikami krańcowymi (BULL624ESA.S)

Skład zestawu który kupujesz:

- Siłownik **BENINCA BULL624 TURBO** 24V z wbudowaną centralą i odbiornikiem.
- Komplet fotokomórek **BENINCA PUPILLA** (nadajnik + odbiornik)
- Pilot 2-kanałowy **BENINCA TO.GO2VA** (lub inny współpracujący z zestawem)
- Podstawa pod siłownik
- Akcesoria montażowe
- Instrukcja w języku polskim
- Gwarancja na 24 miesiące
- Paragon/Faktura VAT

ZAPRASZAMY DO KONTAKTU TELEFONICZNEGO

W CELU WYBRANIA ODPOWIEDNIEJ LAMPY

WYBÓR LAMPY:

NYLONOWA

STALOWA

MOŻLIWY JEST RÓWNIEŻ WYBÓR LISTWY ZĘBATEJ

DANE TECHNICZNE

DANE TECHNICZNE BENINCA BULL624 TURBO	
Kod siłownika	9592632
Zasilanie	230 Vac (50-60Hz)
Zasilanie silnika	24 Vdc
Natężenie	3 A
Pobór energii w stanie spoczynku	8 mA
Maksymalna siła	330 N
Maksymalna prędkość otwarcia	12.5-25.5 m/min
Wytrzymałość	1050 cykli/dzień*
Stopień ochrony	IP44
Wyłączniki magnetyczne	Nie
Temperatura pracy	-20°C /+50°C
Maksymalna waga bramy	600 kg
Moduł koła zewnętrznego	M4 Z18
Waga	10.6 kg

WYBÓR LISTWY:

MECHANICZNE WYŁĄCZNIKI KRAŃCOWE

BULL5M

MAGNETYCZNE WYŁĄCZNIKI KRAŃCOWE

BULL5M.S

WYMIARY SIŁOWNIKA

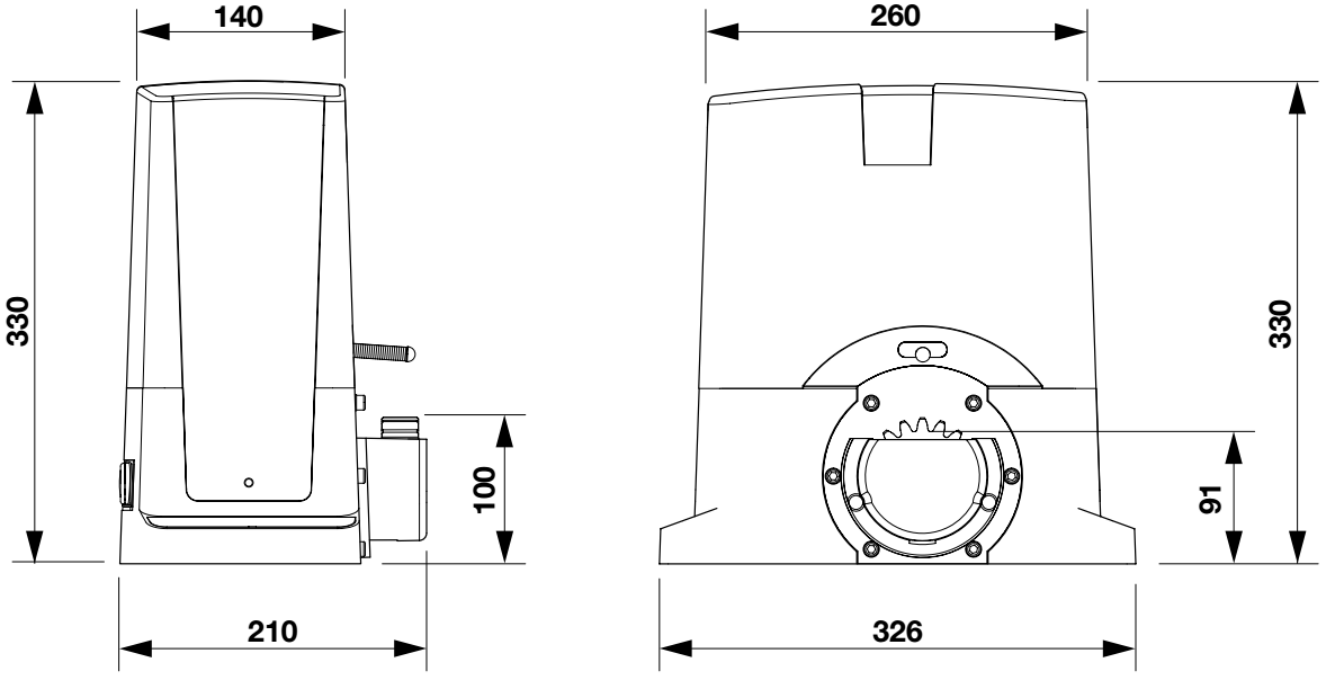

BENINCA

BENINCA automatyka do bram, domofony, szlabany,słupki parkingowe automatyczne

Bezpieczeństwo każdego domu, siedziby firmy, biurowca czy parkingu wymaga zastosowania sprawdzonych, wysokiej jakości rozwiązań. Solidne **automaty do bram**, odporne na czynniki atmosferyczne **domofony** zaprojektowane z największą precyzją, szybkie i bezpieczne **szlabany parkingowe, mocne automatyczne słupki parkingowe** – w przypadku wszystkich tych urządzeń liczy się niezawodność i trwałość. Zastosowanie innowacyjnych rozwiązań technologicznych pozwala połączyć stabilność konstrukcji z szybkością działania mechanizmów, a nawet z atrakcyjnym wyglądem urządzeń. Osoby ceniące sobie wartości takie jak rodzina czy dobro pracowników wiedzą, że w bezpieczeństwo warto inwestować, dlatego wybierają najwyższej jakości rozwiązania.

BENINCA to jeden z najbardziej znanych i cenionych, a zarazem jeden z najbardziej doświadczonych producentów napędów do bram na świecie. Aby oferta tej firmy była kompletna, wzbogacono ją o sprzedaż domofonów, szlabanów, słupków parkingowych,akcesoriów do bram i innych produktów. Wszystkie urządzenia marki BENINCA produkowane są w fabrykach we

Włoszech – nie jest to więc azjatycki import o wątpliwej jakości. Od 40 lat firma stawia przede wszystkim na najwyższą jakość, innowacyjne rozwiązania technologiczne, bezpieczeństwo i atrakcyjny wygląd – tak aby trafiać w potrzeby nawet najbardziej wymagających klientów.

Zapraszamy do zapoznania się z ofertą produktów marki **BENINCA**. Wśród bardzo szerokiego asortymentu znaleźć można m.in. **siłowniki do bram przesuwnych i skrzydłowych**, **napędy do bram garażowych, domofony, szlabany, słupki parkingowe** oraz wszelkiego rodzaju niezbędne akcesoria – piloty do bram, fotokomórki, lampy, centrale, urządzenia zabezpieczające i wiele innych.

Kompleksowe wyposażenie domu czy posesji firmy w sprzęt marki **BENINCA** to dla Klienta nie tylko pewność bezpieczeństwa i najwyższej jakości, ale też oszczędność – łatwiejsza jest bowiem instalacja systemu, a w późniejszym czasie prostsze i szybsze wykonanie wszelkich czynności serwisowych. Znalezienie rozwiązania najlepiej trafiającego w potrzeby domu czy firmy wymaga jednak wsparcia doświadczonego eksperta-instalatora, który dobierze urządzenia optymalnie pod względem jakości i kosztów.

MONTAŻ

Istnieje możliwość montażu urządzania przez profesjonalnego instalatora produktów BENINCA

W przypadku chęci poznania szczegółów montażu prosimy o kontakt z naszym biurem handlowym:

tel. +48 797108180